SABA Service-Instruction

ULTRACOLOR T 51 S 83	Stereo tc	FF 189
ULTRACOLOR T 7515 S	Stereo tc Triberg	FF 193
ULTRACOLOR T 67 S 83	Stereo tc	FF 194
ULTRACOLOR T 56 S 83	Stereo tc	FF 195
ULTRACOLOR T 7565 S	Stereo tc Konstanz	FF 196
ULTRACOLOR T 7675 S	Stereo tc Baden-Baden	FF 197
ULTRACOLOR T 67 S 84	Videotext Stereo tc	FF 199
ULTRACOLOR T 67 S 85	Stereo tc	FF 202
ULTRACOLOR T 67 S 82	SONORAMA tc	FF 203
ULTRACOLOR T 67 S 95	HiFi Stereo tc	FF 204
ULTRACOLOR T 9782 S	Stereo tc	FF 206
ULTRACOLOR T 56 S 82	SONORAMA tc	FF 207
ULTRACOLOR T 67 S 83	abdy stereo tc	FF 208
ULTRACOLOR T 67 S 94	HiFi SONORAMA tc	FF 209
ULTRACOLOR T 8675 S	Stereo tc	FF 215

FF 189
FF 193
FF 194
FF 195
FF 196
FF 197
FF 199
FF 202
FF 203
FF 204
FF 206
FF 207
FF 208
FF 209
FF 215

T 51 S 83

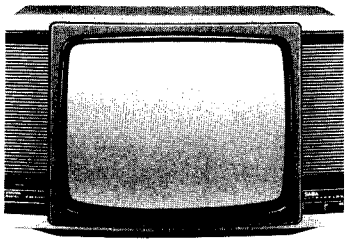

T 7515 S

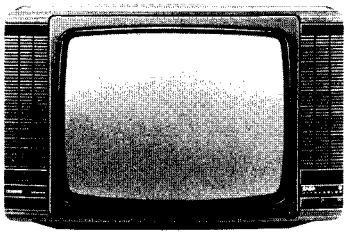

T 67 S 82/T 67 S 83
T 67 S 84/T 9782 S

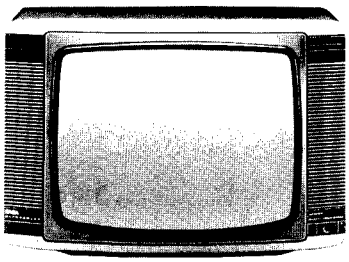

T 56 S 82/T 56 S 83

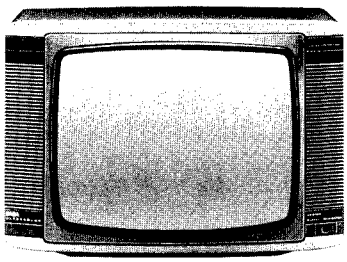

T 7565 S

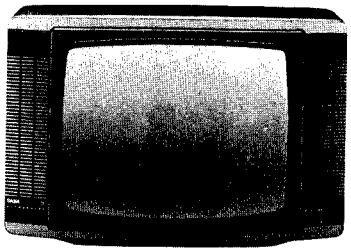

T 7675 S

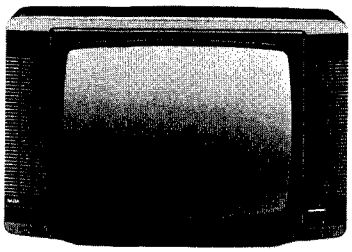

T 67 S 85

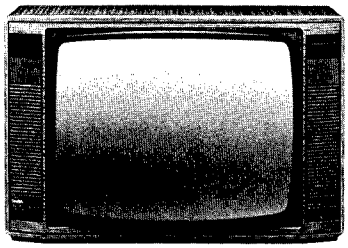

T 67 S 94/T 67 S 95

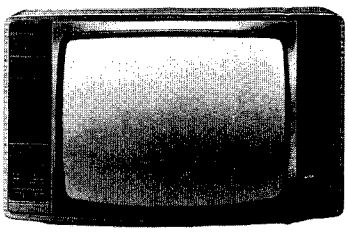

Blockschaltbild · Schema a blocchi · Block diagram · Schéma bloc

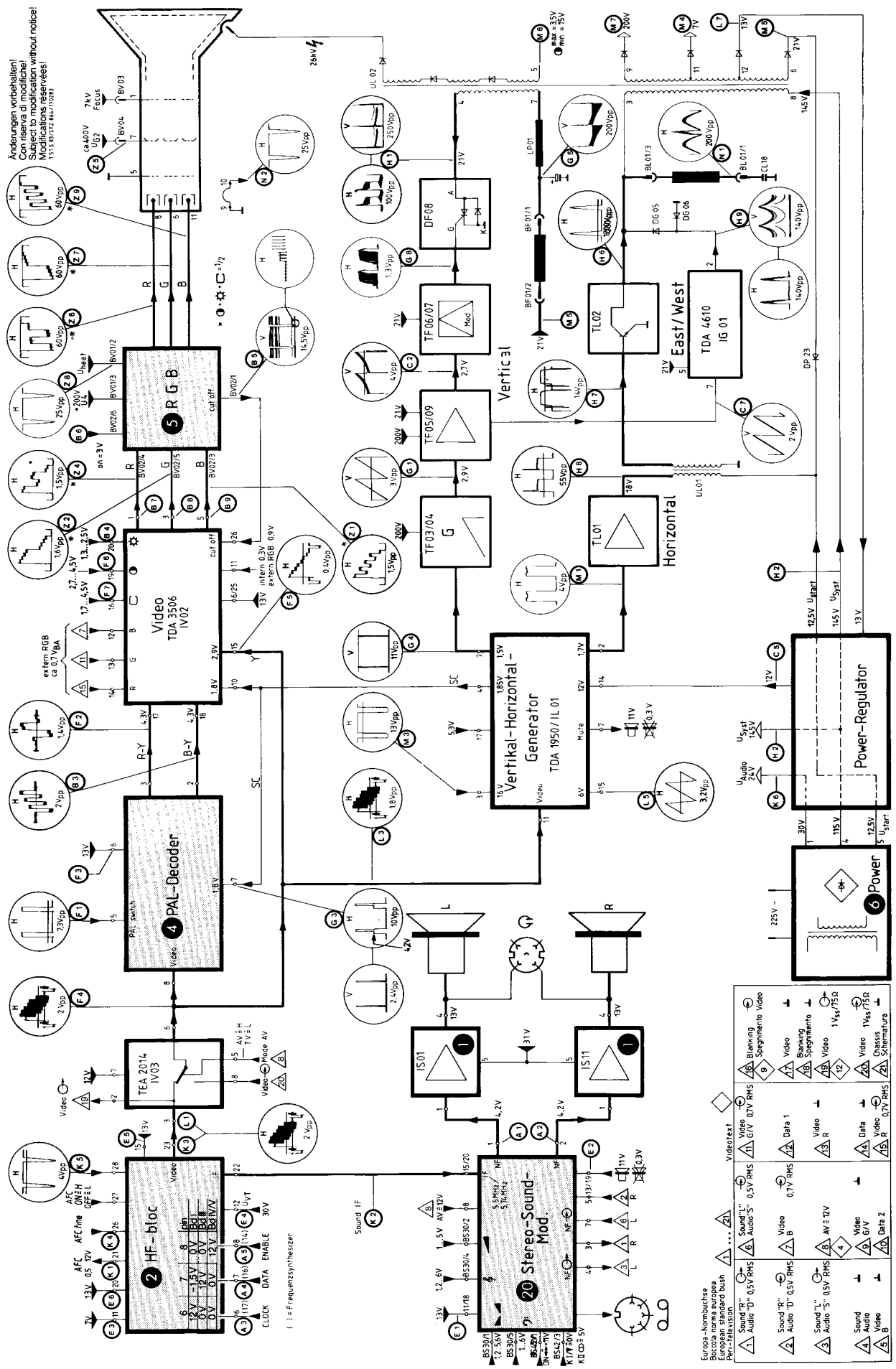

Kurze Funktionsbeschreibung des geschalteten Netzteils

Anlauffunktion
Nach Betätigung des Netzschalters liefert das Primärnetzteil mit dem Netztrafo UP 41 die erforderlichen Betriebsspannungen für das geregelte Netzteil.
Über RP 21, RP 24 gelangt von der Bedienungselektronik ein L-Pegel auf die Basis des TP 21. Dieser schaltet durch, da das Primärnetzteil über DP 21, DP 24, DP 03 eine positive Spannung an den Emitter liefert.
Die nun durchgeschaltete Kollektorspannung wirkt über RP 27 als vorläufige Anlaufbetriebsspannung an Pin 14 des IL 01, dessen Zeilengenerator ab 5,5 V schwingt. Von Pin 2 wird über RL 19 der Treibertransistor TL 01 mit zeilenfrequenten Impulsen gesteuert. Die erforderliche Kollektorspannung liefert das Primärnetzteil über DP 13, die als Entkopplungsdiode dient.
Durch die Schwellenspannung der drei Dioden DP 21, DP 24, DP 03 ist sichergestellt, daß vom Zeitablauf zuerst die Kollektorspannung des TL 01 und dann erst das Ansteuersignal anliegt.
Über den Treibertrafo UL 01 erhält TL 02 für seine Schaltfunktion den erforderlichen Basisstrom. Die Kollektorspannung des TL 02 wird über die Sicherung FP 02, LP 01, DP 14 und den Zeilentrafo zugeführt.
Die Horizontalablenkung läuft an und erzeugt im Sekundärnetzteil die notwendigen Betriebsspannungen für das Gerät. Diese sind zunächst während der Einschaltphase ohne Funktion des geregelten Netzteils etwas zu gering und unstabilisiert.

Anlauffunktion des geregelten Netzteiles
Über RP 25 und DP 12 lädt sich CP 10 auf. Erreicht das Spannungspotential am Emitter des TP 05 die um den Schwellwert erhöhte Basisspannung, so schaltet dieser durch und lädt über RP 23 den CP 12 auf. Die Zeitkonstante des RC-Gliedes läßt eine sägezahnförmige Spannungsform entstehen.
Vom Zeilentrafo gelangen positive Zeilenimpulse über RP 06 an die Basis des TP 04. Der Transistor wird während des negativen Zeilenhinlaufanteils gesperrt und in der Rücklaufphase leitend. Demzufolge liegt am Kollektor des TP 04 ein zeilenfrequenter Sägezahn als Ansteuersignal für TP 06. CP 12 wird während der Horizontal-Rücklaufphase von TP 04 entladen.
Bei Erreichen der Schwellspannung schalten TP 06 und TP 02 durch, womit auch TP 01 leitend wird und einen sägezahnförmigen Strom über RP 03 nach Masse fließen läßt. Mit diesem Strom sammelt die Ladespule LP 01 magnetische Energie.
Vom Zeilentrafo Anschluß 11 wird über DP 43, DP 42 und RP 05 an die Basis des TP 01 der negative Zeilenrücklaufimpuls zugeführt, der diesen sperrt. Das zusammenbrechende magnetische Feld der LP 01 erzeugt eine Spannungsüberhöhung, die DP 14 in den leitenden Zustand versetzt und CP 14 auflädt. Die mit PP 01 einstellbare Spannung dient als Referenz für die Steuerung des Energiehaushaltes im Gerät. DP 10, RP 08 und CP 23 bedämpfen die beim Abschalten des TP 01 entstehende Spannungsspitze.

Regelkreis
Die Betriebsspannung +1 wird über den Spannungsteiler RP 11, PP 01, RP 09 der Basis des TP 05 zugeführt. Am Emitter des Transistors stehen im eingeschwungenen Betriebszustand 6,2 V, die durch DP 20 stabilisiert von +2a über die Entkopplungsdiode DP 15, TP 21 und RP 25 abgeleitet werden. TP 05 ist also als Stromquelle für das sägezahnerzeugende RC-Glied RP 23, CP 12 anzusehen. Je nach Innenwiderstand des TP 05 verringert oder erhöht sich die Steilheit der Sägezahnspannung an TP 06. Der Schaltpunkt des Transistors kann damit zeitlich vor- oder zurückverlegt werden. Über TP 02 wird also TP 01, je nach Energiebedarf innerhalb des Zeilenhinlaufes früher oder später leitend. Damit wird die Stärke des magnetischen Feldes in LP 01 gesteuert.

Beispiel:
Bei erhöhtem Leistungsbedarf des Gerätes sinkt die Betriebsspannung +1 leicht ab. Demzufolge verringert sich auch die Basisspannung an TP 05. Dieser wird niederohmiger und sorgt für eine schnellere Aufladung von CP 12. Durch die steilere Sägezahnspannung schalten TP 06, TP 02 und TP 01 früher in den leitenden Zustand. Die Ladespule kann mehr Energie sammeln und diese nach Abschalten des TP 01 über die Speisediode DP 14 an den Ladekondensator CP 14 abgeben. Die Spannung steigt wieder auf ihren Sollwert an.

Schutzschaltungen im geregelten Netzteil
1. Steigt z. B. durch Fehleinstellung von PP 01 oder bei einem Vertikalausfall die Betriebsspannung +1 unzulässig hoch an, so erhöht sich auch die Sekundärbetriebsspannung +3, 21 V. Die Z-Spannung von DP 18 wird überschritten. TP 18 wird leitend, und TP 21 sperrt. Damit ist die H-Ablenkung und das geregelte Netzteil außer Betrieb. Nach Absinken der Spannung +3 und Entladung von CP 21 über RP 21, schaltet TP 21 durch und setzt die H-Ablenkung sowie das geregelte Netzteil erneut in Betrieb. Der Schaltzyklus ist durch die Zeitkonstante des RC-Gliedes RP 21, CP 21 bestimmt.
2. Steigt die Leistungsaufnahme des Gerätes unzulässig hoch an, so würde TP 01 überlastet. An RP 03 entsteht ein dem Strom durch TP 01 entsprechender Spannungsabfall, der über DP 17 und RP 04 den Transistor TP 04 durchschaltet. TP 01 wird also über TP 06, TP 02 ebenfalls gesperrt und damit gegen zu hohe Stromaufnahme geschützt.

Breve descrizione di funzione dell'unità alimentatore rete

Funzione di avviamento
Dopo aver azionato l'interruttore rete, la parte rete primaria del trasformatore rete UP 41 fornisce le tensioni di lavoro necessarie per l'alimentatore rete regolato.
Attraverso RP 21, RP 24, dall'elettronica comandi arriva un livello L alla base del TP 21. Questo va in conduzione perché l'alimentatore rete primario fornisce una tensione positiva all'emitter tramite DP 21, DP 24, DP 03.
La tensione collettore, ora in conduzione, agisce attraverso RP 21 come tensione di avviamento temporanea al Pin 14 dello IL 01, il cui generatore di riga oscilla dopo 5,5 V. Dal Pin 2, attraverso RL 19, con impulsi a frequenza di riga viene pilotato il transistor di pilotaggio TL 01. La necessaria tensione collettore fornisce l'alimentatore rete primario attraverso DP 13, che serve da diodo di disaccoppiamento.
Grazie alla tensione di soglia dei 3 diodi DP 21, DP-24, DP 03, è assicurato che in ordine di tempo al TL 01 prima risulta la tensione collettore e solo dopo il segnale di pilotaggio.
Attraverso il trasformatore di pilotaggio UL 01 il TL 02 riceve la necessaria corrente base per la sua funzione di commutazione. La tensione collettore del TL 02 viene portata al trasformatore di riga attraverso il fusibile FP 02 e LP 01, DP 14.
La deflessione orizzontale si avvia e produce nell'alimentatore rete secondario le tensioni di lavoro necessarie per l'apparecchio. Queste innanzitutto durante la fase di inserimento, senza funzione dell'alimentatore rete regolato, sono un po' basse e non stabilizzate.

Funzione di avviamento dell'alimentatore rete regolato
Il CP 10 prende carica attraverso RP 25 e DP 12. Se il potenziale di tensione all'emitter del TP 05 raggiunge la tensione base, aumentata del valore di soglia, esso va in conduzione e carica il CP 12 attraverso RP 23. La costante di tempo del circuito RC permette la nascita di una tensione a forma di dente di sega.
Dal trasformatore di riga tramite RP 06 arrivano impulsi di riga positivi alla base del TP 04. Il transistor è in interdizione durante la componente negativa dell'andata di riga, ed è in conduzione durante la fase di ritorno. Di conseguenza al collettore del TP 04 risulta un dente di sega a frequenza di riga come segnale di pilotaggio per il TP 06. CP 12 viene scaricato dal TP 04 durante la fase di ritorno orizzontale.
A raggiungimento della tensione soglia, TP 06 e TP 02 vanno in conduzione, con ciò va in conduzione anche TP 01 e lascia fluire una corrente a dente di sega attraverso RP 03 verso massa. Con questa corrente la bobina di carica LP 01, accumula energia magnetica.
Dal trasformatore di riga contatto 11, tramite DP 43, DP 42 e RP 05, viene portato l'impulso negativo ritorno di riga alla base del TP 01, che lo mette in interdizione. Il campo magnetico in crollo nella LP 01 produce sovraelevazione di tensione che mette in conduzione il DP 14 e ricarica il CP 14. La tensione regolabile con PP 01 serve come riferimento per il pilotaggio del fabbisogno di energia nell'apparecchio. DP 10, RP 8 e CP 23 attenuano il picco di tensione che nasce con 10 spegnimento del TP 01.

Circuito di regolazione
La tensione di lavoro +1 viene portata alla base del TP 05 attraverso il partitore di tensione RP 11, PP 01, RP 09. All'emitter del transistor, nella condizione eccitata, risultano 6,2 V, che vengono stabilizzati dal DP 20 ed escono da +2 a attraverso il diodo di disaccoppiamento DP 15, TP 21 e RP 25. TP 05 è perciò da considerarsi quale fonte di corrente per il circuito RC RP 23, CP 12 che produce il dente di sega. Conforme alla resistenza interna del TP 05 diminuisce o aumenta la ripidezza della tensione dente di sega al TP 06. Il punto di commutazione del transistor con ciò può essere anticipato o posticipato nel tempo. Attraverso TP 02 il TP 01 viene, conforme alle esigenza di energia, messo in conduzione prima o dopo il periodo dell'andata di riga. Con ciò viene pilotata l'intensità del campo magnetico nella LP 01.

Esempio:
Con aumentato fabbisogno di potenza dell'apparecchio la tensione di lavoro +1 cala leggermente. Di conseguenza si riduce anche la tensione alla base del TP 05. La sua resistenza ohmica si abbassa e provoca una più veloce ricarica del CP 12. Per la tensione dente di sega più ripida TP 06, TP 02 e TP 01 vanno in conduzione con anticipo. La bobina di carica può accumulare più energia e scaricarla, dopo l'interdizione del TP 01, attraverso il diodo di alimentazione DP 14 al condensatore di carica CP 14. La tensione accresce nuovamente sul suo valore nominale.

Circuiti di protezione nell'alimentatore regolato
1. Accresce, p. es., per regolazione errata del PP 01 oppure con mancanza verticale, la tensione di lavoro +1 su valori inammissibili, come conseguenza aumenta anche la tensione secondaria +3 di 21 V. La tensione Z del DP 18 viene oltrepassata TP 18 è in conduzione e TP 21 va in interdizione. Con ciò la deflessione orizzontale e l'alimentazione regolata sono fuori servizio. Dopo la diminuzione della tensione +3 e la scarica del CP 21, attraverso DP 21 il TP 21 va in conduzione e mette nuovamente in funzione la deflessione orizzontale e l'alimentatore regolato. Il ciclo di commutazione è determinato dalla costante di tempo del circuito RC-RP 21, CP 21.
2. Se l'assorbimento di potenza dell'apparecchio aumenta in maniera inammissibile il TP 01 verrebbe sovraccaricato. Sulla RP 03 nasce una caduta di tensione rispettiva alla corrente che attraversa il TP 01, la quale mette in conduzione il TP 04 tramite DP 17 e RP 04. TP 01 viene altrettanto messo in interdizione attraverso TP 06, il TP 02 è perciò protetto contro assorbimento troppo alto di corrente.

Brief description of the switched line power section

Warm-up function
After actuation of the line power switch the primary line section with line transformer UP 41 supplies the operating voltages required for the controlled line section.
An L-level originating at the operating electronics and passing through RP 21 and RP 24 is applied to the base of TP 21. This switches through since the primary line section supplies a positive voltage to the emitter through DP 21, DP 24 and DP 03.
The collector voltage now switched through RP 27 serves as temporary warm-up operation voltage and is applied to pin 14 of IL 01, the line generator of which oscillates upwards of 5.5 V. Driver transistor TL 01 is triggered with horizontal-frequency pulses originating at pin 2 of IL 01 and passing through RL 19. The required collector voltage is supplied by the primary line section through DP 13, which serves as a decoupling diode.
The threshold voltages of the three diodes, DP 21, DP 24 and DP 03, insure that first the collector voltage of TL 01 is present and only then is the triggering signal applied.
TL 02 receives via driver transformer UL 01 the base current required for its switching function. The collector voltage of TL 02 is supplied through fuses FP 02, LP 01 and DP 14 and the line transformer.
The horizontal deflection starts and generates in the secondary line section the operational voltages which the receiver requires. These are initially, during the warm-up phase, too low and non-stabilized until the controlled line section begins to function.

Warm-up function of the controlled line section
CP 10 is charged through RP 25 and DP 12. If the voltage potential at the emitter of TP 05 achieves the base voltage, elevated by threshold value, the transistor switches through and charges CP 12 through RP 23. The time constant of the RC network causes a sawtooth voltage to be generated. From the line transformer positive horizontal pulses reach the base of TP 04 through RP 06. The transistor is blocked during the negative line sweep phase and is conductive during the flyback phase. As a result a line-frequency sawtooth is present at the collector of TP 04 as a triggering signal for TP 06. CP 12 is discharged by TP 04 during the horizontal flyback phase.
When threshold voltage is reached, TP 06 and TP 02 switch through, whereby TP 01 also becomes conductive, allowing a sawtooth current to flow to ground through RP 03. With this current the LP 01 charging coil collects magnetic energy.
From terminal 11 of the line transformer the negative line flyback pulse is supplied through DP 43, DP 42 and RP 05 to the basis of TP 01, which blocks. As the magnetic field of LP 01 collapses it generates an elevated voltage which makes DP 14 conductive and charges CP 14. The voltage adjustable at PP 01 serves as a reference for the control of the energy requirements in the receiver. DP 10, RP 08 and CP 23 damp the voltage peaks created when TP 01 switches out.

Control circuit
Operating voltage +1 is supplied to the base of TP 05 through voltage splitter RP 11, PP 01 and RP 09. When in a steady state 6.2 V are available at the emitter of the transistor, which – stabilized by +2a – are drained through decoupling diodes DP 15, TP 21 and RP 25. TP 05 is also to be seen as the current source for the RC network, RP 23 and CP 12, which generates the sawtooth. Depending on the internal resistance of TP 05, the steepness of the sawtooth voltage at TP 06 is lowered or elevated. The switching point of the transistor can thus be advanced or retarded. Under the influence of TP 02, TP 01 will become conductive during the line sweep either earlier or later, depending on the energy requirements. Thus the strength of the magnetic field in LP 01 is controlled.

Example:
As the receiver's power requirements increase, operational voltage +1 drops slightly. As a result the base voltage at TP 05 is also reduced. The impedance drops, causing faster charging of DP 12. Due to the steeper sawtooth voltage, TP 06, TP 02 and TP 01 become conductive earlier. The charging coil can collect more energy and, once TP 01 has switched off, discharge the energy through feed diode DP 14 to charging condensor DP 14. Voltage again rises to its prescribed value.

Protective circuits in the controlled line section
1. If due to faulty adjustment of PP 01, for example, or in case operational voltage +1 becomes inadmissably high due to a failure in the vertical section, secondary operating voltage +3, 24 V, also rises. The zener voltage of DP 18 is exceeded TP 18 becomes conductive and TP 21 blocks. Thus the horizontal deflection and the controlled line section are taken out of service. After voltage +3 has dropped and CP 21 has discharged through RP 21, TP 21 switches through, putting the horizontal deflection and the controlled line section back into service. The switching cycle is determined by the time constants of RC network RP 21, CP 21.
2. If the power drawn by the set rises to an unacceptable level, TP 01 is overloaded. At RP 03 a voltage drop is effected which corresponds to the current through TP 01, and this drop switches transistor TP 04 via DP 17 and RP 04. TP 01 is thus also blocked by TP 06 and TP 02, and as a result protected against excessive power requirements.

Description de fonctionnement succincte du bloc d'alimentation branché

Fonction de démarrage
Après actionnement de l'interrupteur d'alimentation, le bloc d'alimentation primaire, avec son transformateur UP 41, fournit les tensions de service nécessaires au bloc d'alimentation réglé.
Un niveau L, en provenance de l'électronique de service, arrive, via RP 21, RP 24, à la base de TP 21. Celui-ci devient conducteur étant donné que le bloc d'alimentation primaire fournit une tension positive à l'émetteur via DP 21, DP 24 et DP 03.
La tension de collecteur passant par RP 27 peut servir maintenant de tension de démarrage provisoire au Pin 14 de IL 01 dont le générateur de lignes oscille à partir de 5,5 V. Le transistor driver est commandé par des impulsion à fréquence de ligne par le Pin 2 via RL 19. La tension de collecteur nécessaire est fournie par le bloc d'alimentation primaire via DP 13 qui sert de diode de découplage. De par la tension de seuil des trois diodes DP 21, DP 24 et DP 03, il est assuré que la tension de collecteur de TL 01 est appliquée avant le signal de commande.
Pour exécuter sa fonction de commutation, TL 02 reçoit le courant de base nécessaire par le transformateur driver UL 01. La tension de collecteur de TL 02 est amenée par le biais de la protection FP 02, LP 01, DP 14 et du transformateur de lignes.
La déviation horizontale démarre et produit dans le bloc d'alimentation secondaire les tensions de service nécessaires de l'appareil. Pendant la phase de mise en marche sans fonction du bloc d'alimentation réglé, ces tensions sont encore un peu trop faibles et non stabilisées.

Fonction de démarrage du bloc d'alimentation réglé
CP 10 est chargé via RP 25 et DP 12. Lorsque le potentiel de tension atteint la tension de base augmentée de la valeur de seuil á l'émetteur de TP 05, celui-ci devient conducteur et charge CP 12 via RP 23. La constante de temps du circuit RC crée une tension en forme de dent de scie.
Le transformateur de lignes transmet des impulsions de lignes positives à la base de TP 04 via RP 06. Le transistor est bloqué pendant la phase d'avance de ligne négative et devient conducteur dans la phase retour. Un signal de commande pour TP 06 se trouve ainsi sous forme de dent de scie à fréquence de ligne au collecteur de TP 04. CP 12 est déchargé par TP 04 pendant la phase de retour horizontal. Dès que la tension de seuil est atteinte, TP 06 et TP 02 deviennent conducteurs, TP 01 le devient également et laisse passer un courant en forme de dent de scie via RP 03 vers la masse. Avec ce courant, la bobine de chargement LP 01 accumule de l'énergie magnétique.
Le transformateur de lignes, prise 11, envoie, via DP 43, DP 42 et RP 05, l'impulsion de retour de ligne négative à la base du TP 01, bloquant ainsi ce dernier. Le champ magnétique de LP 01 s'effondre et produit une surtension qui rend DP 14 conducteur et charge CP 14. La tension réglable par PP 01 sert de référence au contrôle de l'énergie dans l'appareil. DP 10, RP 08 et CP 23 atténuent la surtension se produisant lors de la coupure de TP 01.

Circuit de réglage
La tension de service +1 est amenée à la base du TP 05 par l'intermédiaire du réducteur de tension RP 11, PP 01 et RP 09. En régime permanent, 6,2 V sont appliqués à l'émetteur du transistor; ils sont stabilisés par DP 20 et dérivés de +2a via la diode de découplage DP 15, TP 21 et RP 25.
TP 05 est donc la source de courant du circuit RC RP 23, CP 12 générant la dent de scie.
La pente de la tension en dent de scie en TP 06 diminue ou augmente en fonction de la résistance interne de TP 05. Le point de commutation du transistor peut donc être avancé ou reculé dans le temps. TP 01 devient donc plus ou moins tôt conducteur via TP 02 à l'intérieur de l'avance de ligne, suivant le besoin en énergie. De cette manière la force du champ magnétique est commandée dans LP 01.

Exemple:
Si la puissance nécessaire à l'appareil augmente, la tension de service +1 diminue légèrement, ce qui fait que la tension de base en TP 05 diminue également. Celui-ci diminue sa résistance et accélère le chargement de CP 12. En raison de la tension en dent de scie plus élévée, TP 06, TP 02 et TP 01 passent plus tôt à l'état conducteur. La bobine de chargement peut accumuler plus d'énergie et la restituer au condensateur de chargement CP 14 via la diode d'alimentation DP 14 après la mise hors circuit de TP 01. La tension augmente jusqu'à la valeur nominale.

Circuits de protection dans le bloc d'alimentation réglé
1. Si la tension de service +1 augmente démesurément, par exemple à cause d'un mauvais réglage de PP 01, ou en cas de défaillance verticale, la tension de service secondaire +3, 21 V augmente également. La tension Z de DP 18 est dépassée TP 18 conducteur et TP 21 est bloqué. Ainsi la déviation H et le bloc d'alimentation réglé sont hors service. Après diminution de la tension +3 et décharge de CP 21 via RP 21, TP 21 devient conducteur et remet la déviation H et le bloc d'alimentation réglé en marche. Le cycle de commutation est déterminé par la constante de temps du circuit RC, CP 21.
2. Si la puissance absorbée par l'appareil augmente démesurément, TP 01 serait surchargé. Une chute de tension correspondant au courant traversant TP 21 se produit en RP 03; elle rend le transistor TP 04 conducteur via DP 17 et RP 04. TP 01 est donc également bloqué via TP 06 et TP 02, donc protégé contre une absorption de courant trop élevée.

Fehlersuchdiagramm · Diagramma ricerca difetti · Troubleshooting diagram · Organigramme de recherche de panne

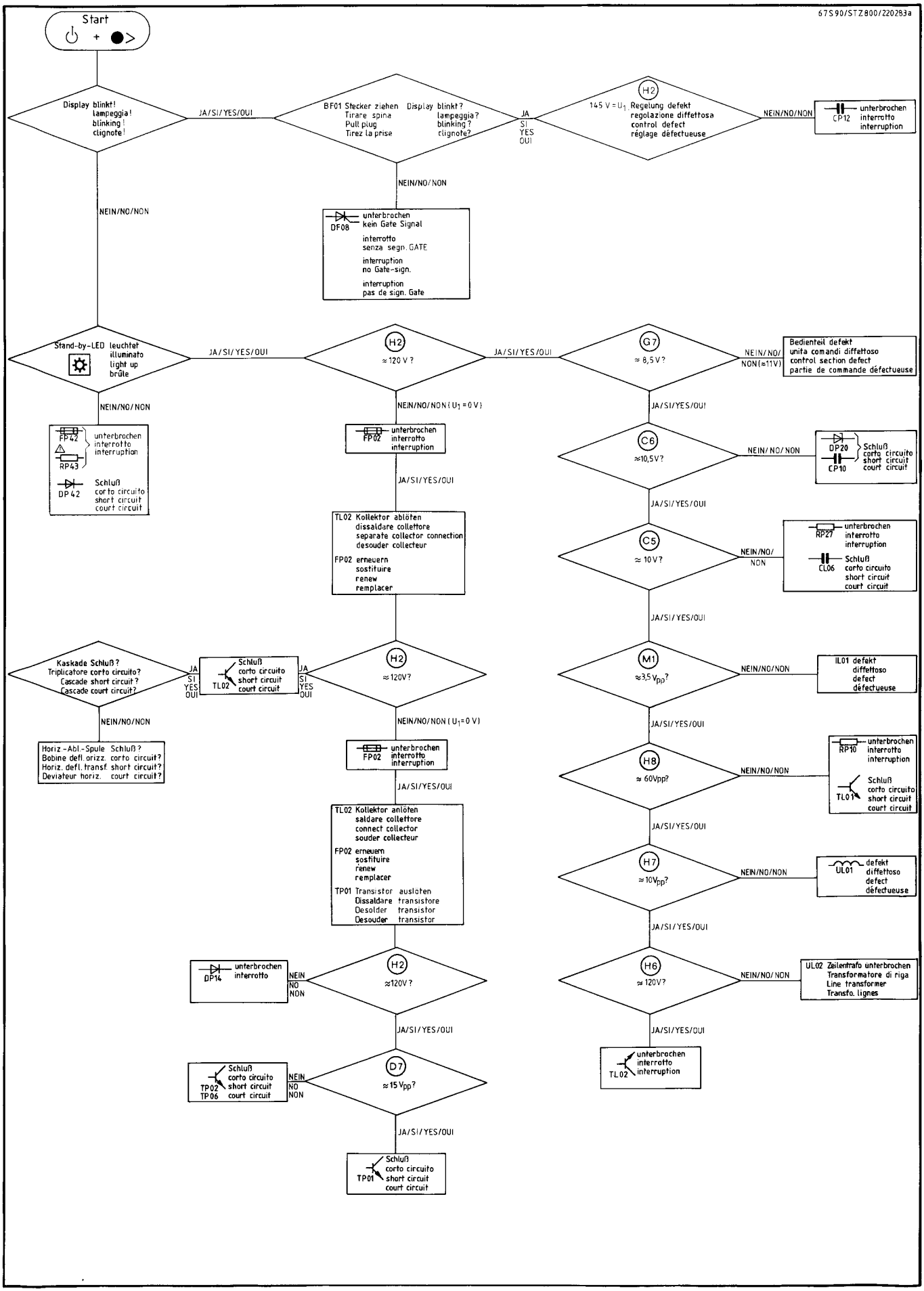

Bedienteildiagnose · Diagnosi dei pannello di controllo · Diagnosis control section · Diagnostic électronique de commande

Taste „Pilot" →¦← drücken (Telecommander) · Premere il tasto „pilot" →¦← (telecomando) · Depress the „pilot" button →¦← (remote control unit) · Appuyez sur la touche „pilote" →¦← (télécommande)

Stecker Spina Plug Contacteur	Anschluß Contatto Pin Contact	Platte Piastra Board Platine	Funktion Funzione Function Fonction	Eingang Entrata Input Entrée	Ausgang Uscita Output Sortie	Meßwert Valore di misura Measured value Valeure Mesurée
B 01	1	❶	–	–	–	–
B 01	2	❶	U 1a	X		ON: 116 V OFF: 100 V
B 01	3	❶	AV		X	AV: 6,5 V TV: 0 V
B 01	4	❶	⊥			
B 01	5	❶	U_{VT} (Tuner)		X	30 V
B 01	6	❶	Clock		X	⎍⎍⎍ 6,5 V_{pp}
B 01	7	❶	Data		X	⎍⎍⎍ 6,5 V_{pp}
B 01	8	❶	Enable		X	⎍⎍⎍ 6,5 V_{pp}
B 01	9	❶	–	–	–	–
B 02	1	❶	13 V U 2 a	X		13 V
B 02	2	❶	☼		X	1,2 . . . 2,6 V
B 02	3	❶	◑		X	2,4 . . . 4,6 V
B 02	4	❶	⊂		X	1,7 . . . 4,5 V
B 02	5	❶	⊥			
B 03	1	❶	–		–	–
B 03	2	❶	Mute	X		🔈 ≙ 11 V 🔇 ≙ 0,3 V
B 03	3	❶	–	–	–	–
B 03	4	❶	13 V U 2 b	X		13 V
B 03	5	❶	–	–		–
B 03	6	❶	7 V U 5	X		7 V
B 03	7	❶	–	–	–	–
B 03	8	❶	TC ● ○		X	ON: 0,06 V OFF: 11,6 V
B 03	9	❶	–	–	–	–
BP 04	1	❻	12,5 V U 12	X		12,5 V
BP 04	2	❻	–	–	–	–
BS 30	1	⓴	◣◢	–	X	1,2 . . . 5,6 V
BS 30	2	⓴	◢		X	1 . . . 5 V
BS 30	3	⓴	⊥			
BS 30	4	⓴	𝄞		X	1,2 . . . 6 V
BS 30	5	⓴	𝄢:		X	1 . . . 6 V
BS 42	1	⓴	K I/K II; ∞/▼		X	KI/ ▼ ≙ 0 V; KII/∞ ≙ 5 V
BS 42	2	⓴	⊥			
BS 42	3	⓴	◀▶ ON/OFF		X	ON ≙ 11 V; OFF ≙ 0 V
IR	1	❿	30 V U 13		X	30 V
IR	2	❿	IR-Input ⎍⎍⎍	X		⎍⎍⎍ 5,7 V_{pp}
IR	3	❿	⊥			

Erklärung der im Schaltbild verwendeten Symbole
Spiegazione dei simboli usati in questo schema
Explanation of the symbols used in the circuit diagram
Légende des symboles utilisés dans le schéma de montage

Kabelbaumverbindungen
Connessioni cablaggio
Wire tree connector
Liaisons par faisceaux de câbles

— zum Verbraucher
al consumatore
to consumer
vers le consommateur

— zur Signal-bzw. Spannungsquelle
alla fonte segnale o tensione
to voltage source
vers la source de tensione

Dick gezeichnet
Signal bzw. Steuerwege
In grassetto percorso segnale o pilotaggio
Thickly printed lines
Signal or control paths.
Imprimée en gras
Signal ou parcours de commande.

⚠ Sicherheitsbauteil
Bei Ersatz nur Originalteil verwenden
⚠ Componente di sicurezza
In caso di sostituzione usare componente originale
⚠ Safety part
When repairing, use original parts only
⚠ Pièce de sécurité
N'utilisez que les pièces d'origines

Meßpunkte (A1) ... auf den gedruckten Platten
Punti di misura sulle piastre stampate
Test points on the printed boards
Points de mesures sur les circuits imprimés

(1) = Nummer der gedr. Platten
Numero piastre stampate
Number of the printed circuit
Numero des plaquettes imprimées

= Farbe
Color
Colore

= Kontrast
Contrasto
Contrast

= Höhen
Alti
Treble
Aigus

= Bass
Bassi
Graves

= Helligkeit
Luminosità
Brightness
Luminosité

= Kopfhörer
Cuffia
Headphones
Ecoteur

= Lautstärke
Volume

= EIN/AUS
Acceso/spento
On/Off
Marche/arrêt

= Feinabstimmung
Correzione sintonia
Fine control
Réglage fin

= Gerät aus
Spegnimento apparecchio
Set-off
Arrêt

= Ton-Stop
Audio stop
Sound stop
Suppression son

= Tonband
Registratore
Tape recorder
Magnetophone

= Bereitschaftsschalter
Interuttore preaccensione
Stand-by switch
Commutateur de disponibilité

= Sendersuchlauf
Ricerca canali
Station search
Recherche d'emetteur

= Kanalwahl
Canali
Channel
Choix de bande

= Kanalspeicherung
Memorizzazione canali
Channel memory
Mémorisation des canaux

= Pilot-Taste
Tasto valori mediani
Pilot button
Touche pilote

= Mono

= Stereo

KI/II = 2-Ton
doppio canale
2 Channel
2 Cannaux

= Balance
Bilanciamento

= Stereo breit/Pseudo Stereo
Stereo largo/pseudo Stereo
Stereo expand
Stereo large

= Gerät Ein und Programmwahl
Accensione apparecchio e cambio programma
Set-on and channel selector
Marche et choix de programmes

= Europa-Normbuchse
Boccola norma europea
European standard bush
Peri-télévision

= Videotext

Verstärker
Amplificatore
Amplifier
Amplificateur

regelbarer Verstärker
Amplificatore regolabile
control amplifier
Amplificateur réglable

Tastimpuls-Verstärker
Amplificatore impulso spegnimento
Key pulse amplifier
Amplificateur d'impulsion

Differenzverstärker
Amplificatore differenza
Differential amplifier
Amplificateur différentiel

Phasenvergleich
Compensazione di fase
Phase comparison
Comparaison de phases

Demodulator
Demodulatore
Démodulateur

Modulator
Modulatore
Modulateur

Frequenzteiler
Divisore di frequenza
Frequency dividor
Diviseur de fréquence

Stabilisierung
Stabilizzazione
Stabilization
Stabilisation

Begrenzer
Limitazione
Limiter
Limiteur

Sinusgenerator
Generatore sinusoidale
Sine wave generator
Générateur „sinus"

Rechteckgenerator
Generatore ad onda quadra
Square wave generator
Générateur „carré"

Sägezahngenerator
Generatore dente di sega
Saw tooth generator
Générateur „dents de scie"

Signaltrennstufe
Stadio seperazione segnale
Signal separation
Detecteur d'impulsion (de niveau)

Sync. Impulstrennung
Seperazione impulsi sincronismo
Sync. pulse separation
Separateur d'impulsion de synchronisation

Klemmstufe
Stadio aggangiamento
Clampstage
Etage de „clamp"

Impulsformer
Formatore impulsi
Pulse shaper
Mise en forme d'impulsion

Impulsbreitenformer
Formatore larghezza impulsi
Pulse width shaper
Mise en forme de la largeur d'impulsion

Impulswandlung
Trasformazione impulsi
Pulse transducer
Transformation d'impulsion

Parabelformung
Formazione parabola
Parabolic former
Mise en forme „parabolique"

Sandcastle-Impuls
Impulso sandcastle
Sandcastle pulse
Impulsion „chateau"

Tiefpaß
Passabassi
Low pass filter
Filtre passe bas

Hochpaß
Passaalti
Highpass filter
Filtre passe haut

Bandpaß
Passabanda
Bandpass filter
Filtre passe bande

Bandsperre
bloccaggio banda
Bandstop filter
Filtre rejecteur de bande

Eingang
Ingresso
Input
Entrée

Ausgang
Fine
Output
Entrence

Schmitt-Trigger

Störaustastung
Spegnimento disturbi
Interference blanker
Suppression d'impulsions parasites

Abfragezähler
Contatore di chiamata
Interrogation counter
Compteur

Impuls-Abstands Modulator
Modulatore distanza impulsi
Pulse spacing modulator
Modulateur d'interval d'impulsion

Quadratur-Demodulator
Demodulatore quadrature
Quadrature demodulator
Demodulateur quadratique

Änderungen vorbehalten!
Con riserva di modifiche!
Subject to modification without notice!
Modifications réservées!
67S62/STZ 760

Bauteilekennzeichnung der Funktionsstufen
Codice componenti con sigla dello stadio
Signification of components of the stages
Désignation des composants et des circuits

RC, CC, DC, TC, LC	etc.	→ Chroma	(PAL-Decoder, Decoder PAL)
RF, CF, DF, TF, LF	etc.	→ Field	(Vertikal, Verticale)
RL, CL, DL, TL, LL	etc.	→ Line	(Horizontal, orizzontale)
RP, CP, DP, TP, LP	etc.	→ Power	(Netzteil, Alim. rete)
RS, CS, DS, TS, LS	etc.	→ Sound	(Audio)
RV, CV, DV, TV, LV	etc.	→ Video	(Video)

Service-Einstellungen · Regolazioni di servizio · Service Adjustments · Réglages de service

Pos. No.	Pos. No. (9) ... (32) Seite/Pagina/Page 9/10
(28)	**Hauptspannung, Tensione principale, Principal voltage, Tension principale** (+145 V U1) 1. ◑ ☼ min. 2. PP01 = 145 V ± 1 V (H2)
(24) (25)	**H. Frequ., Frequ. orizz.** 1. (L 4) 2. PL 02
(17)	**V. Frequ., Frequ. vert.** PF 01
(26) (30)	PG 01 PF 02 H.-Ampl. V.-Ampl.
(32) (31)	PL 01 PF 04 H.-Pos. V.-Pos.
(27) (29)	PG 03 PG 02 O/W-Ampl. O/W-Trapez

Pos. No.	Pos. No. (9) ... (32) Seite/Pagina/Page 9/10
(15)	**5,5 MHz min.** 1. Oscilloscope (Z9) 2. LV07: 5,5 MHz min.
(16)	**4,43 MHz min.** 1. Oscilloscope (Z9) 2. LV09: 4,43 MHz min.
(21)	**Referenz-Oszillator 4,43 MHz** **Oscillatore riferimento** A) FUBK Sendertestbild Monoscopio del trasmettitore FUBK transmitter test pattern Mire d'émetteur CC 14: +V, ± U farblos, senza colore, not coloured, sans couleur **oder, o, or, ou** B) Farbtestbild, Segnale barre colore, Color bar signal, mire a barres couleur 1. (2) (3) 2. (1) ← 4,2 ... 4,4 V extern
(21)	3. CC 14: langsames Durchlaufen der Farbbalken barre colori movimento lento until the color bars wander slowly les barres couleur défilent lentement
(22) (23)	**PAL-Ampl.:** PC 01 **Amp. PAL** **PAL-Phase:** LC 05 **Fase PAL** } Paarigkeit, Parità, Pairing, effet jalousie min.

Pos. No.	Pos. No. (9) ... (32) Seite/Pagina/Page 9/10
	Schirmgitterspannung, **Tensione griglia schermo,** **Screen grid voltage, Tension grille** 1. ◑ + ☼ = min. 2. (26), (27), (29) messen, misurare, measure, mesurer. 3. PU_{G2}: Katode mit der höchsten Spannung auf 160 V– einstellen. Regolare il catodo con la tensione più alta su 160 V–. Adjust the cathode with the highest voltage to 160 V DC. Régler la catode avec la plus grande tension à 160 V=.
(10) (9)	**Grauabgleich, Taratura dei grigi,** **Gray alignment, Règlage du gris** 1. ◑ = min. 2. ☼ = 1/2 3. PV 50 rot, rosso, red, rouge PV 70 blau, blu, blue, bleu
(19) (18) (20)	**Weißabgleich, Taratura del bianco,** **White Adjustment, Valeur du blanc** Schwarz/weiß-Testbild 100% weiß Monoscopio bianco/nero con bianco 100% Monochrome test pattern 100% white Mire noir/blanc avec blanc de 100% 1. ◑ = max. 2. ☼ = 1/2 3. Oscilloscope (Z7) 4. PV03 (grün, verde, green, vert): 100 V_{BA} 5. PV06 rot, rosso, red, rouge PV04 blau, blu, blue, bleu } weiß, bianco white, blanc

Wichtige Hinweise
Die Sicherheit des Gerätes muß nach einer Reparatur oder Überprüfung erhalten bleiben. Es dürfen deshalb keine konstruktiven Merkmale des Gerätes sicherheitsmindernd verändert werden (z. B. müssen Abdeckungen ordnungsgemäß angebracht sein).
Ersatzteile müssen hinsichtlich ihrer Daten und ihrer Merkmale dem getauschten Teil entsprechen, damit die Sicherheit des Gerätes nicht vermindert wird. Verwenden Sie deshalb nur Original-Ersatzteile.

Avvisi importanti
La sicurezza dell'apparecchio deve rimanere conservata anche dopo una riparazione o un controllo. Perciò non è permesso di variare connotati costruttivi dell'apparecchio in modo che non garantiscono la sicurezza originaria (p. es. gli schemi di protezione devono essere fissati a regola d'arte).
I pezzi di ricambio devono corrispondere al pezzo da sostituire nei loro dati e nei loro connotati per garantire la stessa sicurezza dell'apparecchio. Usate perciò solo ricambi originali SABA.

Important note
The unit must remain safe after repair or checking. Therefore, no design features of the unit may be altered which would result in a reduction of safety (e. g. covers must be properly replaced).
With regards to their data and technical features, spare parts must correspond with the replaced part, so as not to reduce the safety of the unit. Therefore, only use original spare parts.

Recommandations importantes
L'appareil doit remplir les mêmes conditions de sécurité après une réparation ou un révision. Aucune caractéristique de construction de l'appareil ne doit donc être modifiée de telle sorte que la sécurité de l'appareil en soit diminuée (par ex., les couvercles doivent être remis en place correctement).
Les caractéristiques et les propriétés des pièces de rechange doivent coincider avec celles de la pièce qui est remplacée afin de ne pas réduire la sécurité de l'appareil. N'utilisez donc que des pièces de rechange d'origine.

Service-Lageplan · Posizione regolatori di servizio · Layout diagram · Disposition des régleurs

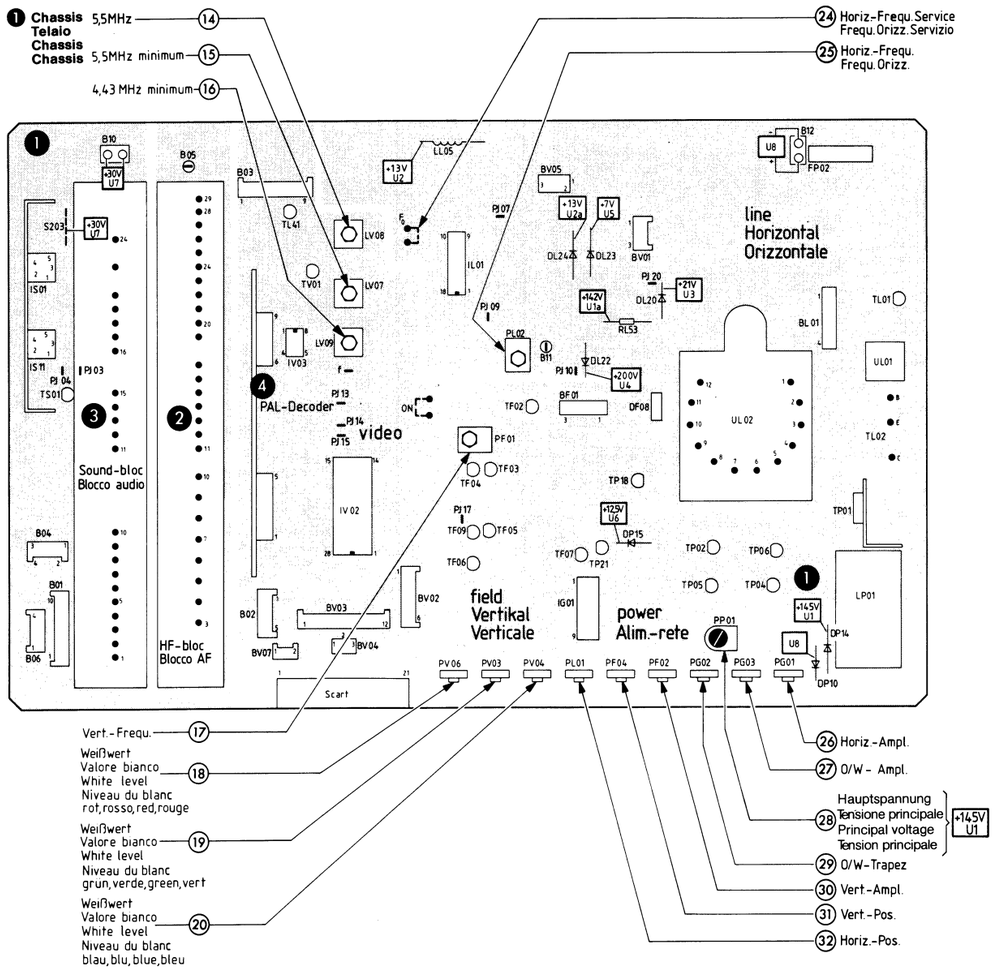

4 PAL-Decoder
Modulo decoder PAL
PAL-Decoder
Décodeur PAL

Bestückungsseite
Lato inserzione componenti
Component side
Côté d'insertion

No. 81000 006 00

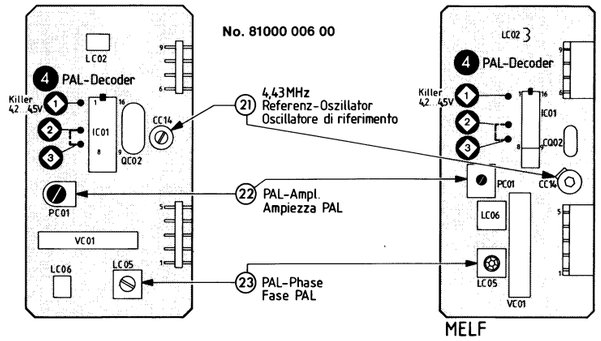

4 PAL-Decoder
Modulo decoder PAL
PAL-Decoder
Décodeur PAL

Bestückungsseite
Lato inserzione componenti
Component side
Côté d'insertion

MELF

No. 81905 006 00

20 TV-Stereo-Decoder
TV-Decoder Stereo

Bestückungsseite
Lato inserzione componenti
Component side
Côté d'insertion

No. 81420 418 00

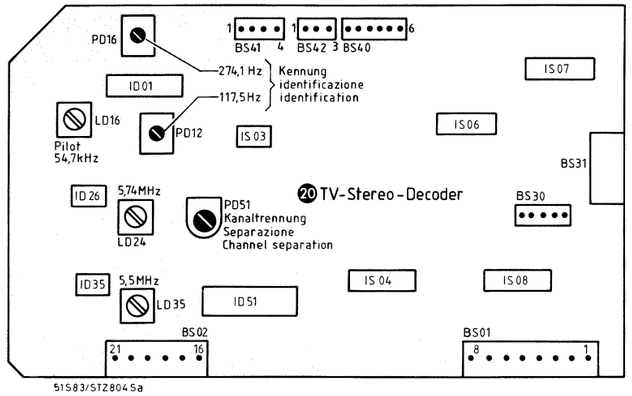

2 HF-Block
Blocco AF
HF-block
Bloc. HF

Bestückungsseite
Lato inserzione componenti
Component side
Côté d'insertion

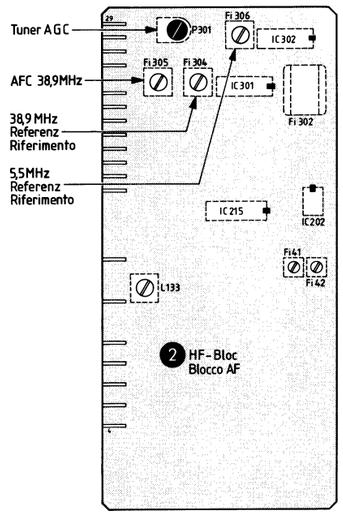

5 Bildröhren-Platte
Piastra cinescopio
CRT-Board
Platine du tube-image

Lötseite
Lato saldature
Soldering side
Côté soudure

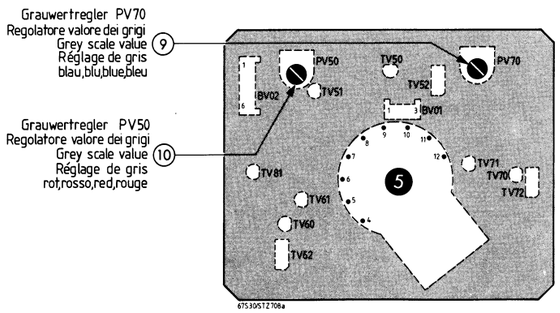

20 TV-Stereo-Decoder
TV-Decoder Stereo

Bestückungsseite
Lato inserzione componenti
Component side
Côté d'insertion

No. 81420 008 00

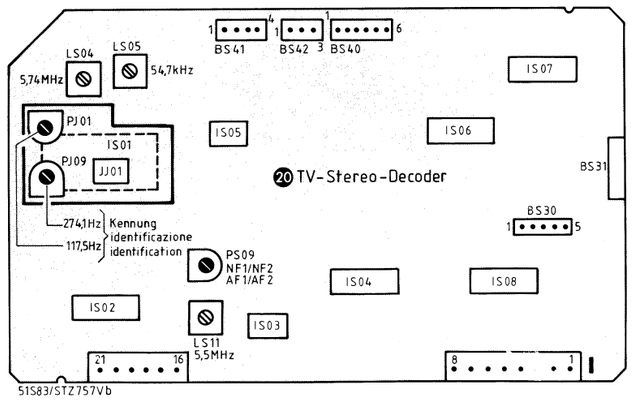

Gedruckte Schaltung · Piastra stampate · Printed Circuit · Circuit imprimé

⑩ Steuerplatte
Piastra pilotaggio
Control board
Platine de commande

Lötseite
Lato saldature
Soldering side
Côté soudure

No. 81810 332 00

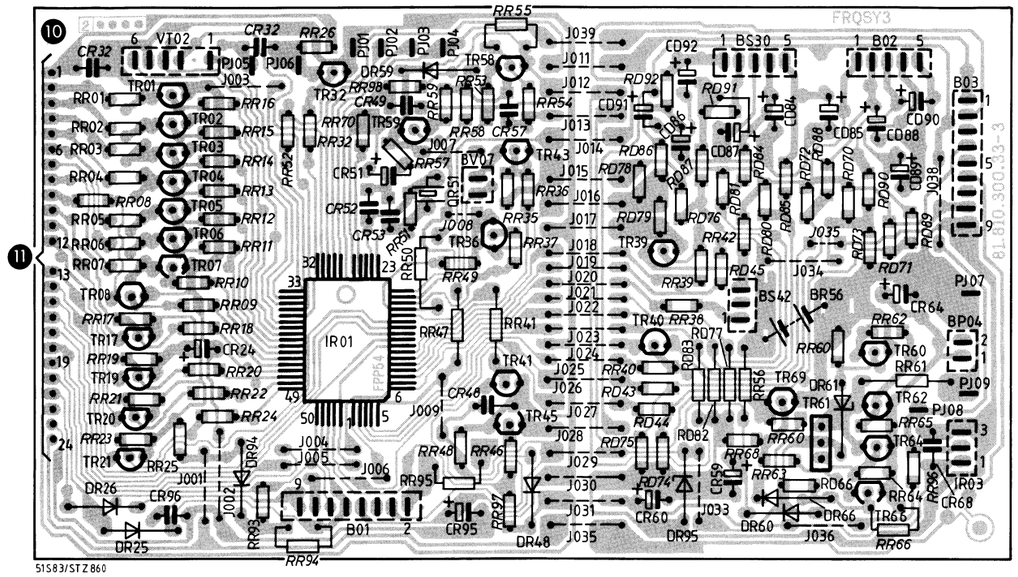

⑪ Tastenplatte I
Piastra tasti I
Key-board I
Platine de commutation I

Lötseite
Lato saldature
Soldering side
Côté soudure

T 51 S 83
T 7515 S

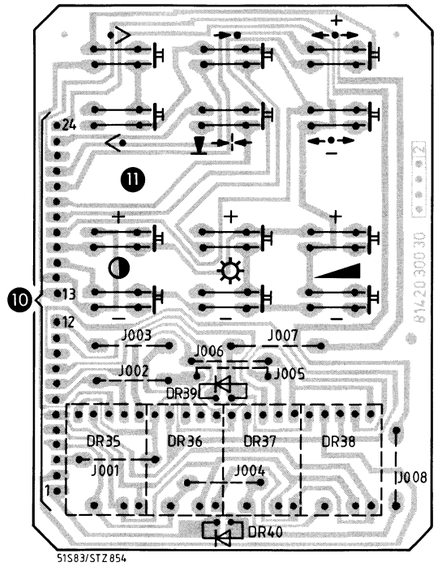

⑪ Tastenplatte II
Piastra tasti II
Key-board II
Platine de commutation II

Lötseite
Lato saldature
Soldering side
Côté soudure

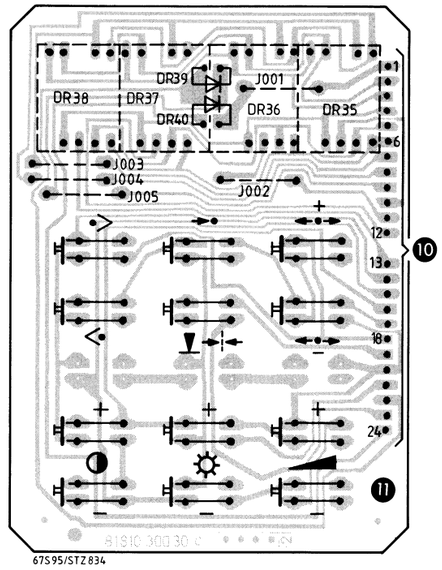

⑫ IR-Vorverstärker
Preamplificatore IR
IR pre-amplification
Préamplification

Lötseite
Lato saldature
Soldering side
Côté soudure

No. 81420 352 00

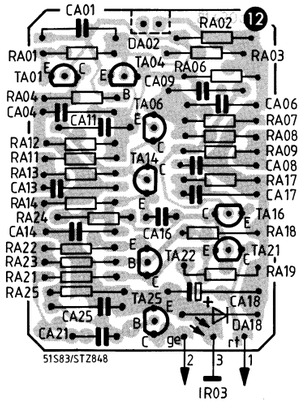

⑧ Telecommander TC 360

Lötseite
Lato saldature
Soldering side
Côté soudure

No. 81917 000 00

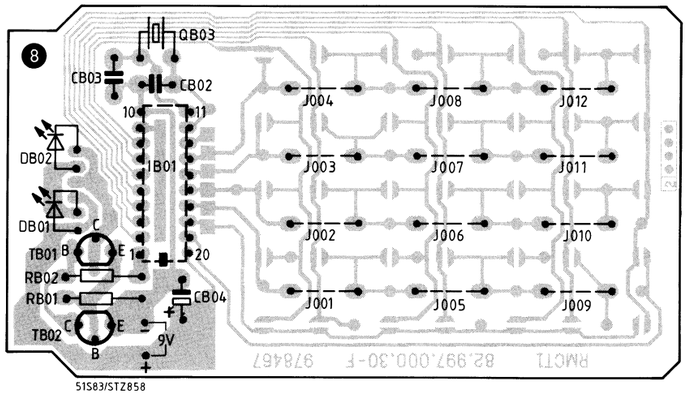

Bedienteil · Unita di comando · Control unit · Unité de comande

❶ Chassis
Telaio
Chassis
Chassis

❻ Netzteilplatte
Piastra di rete
Mains board
Platine secteur

❽ Telecommander TC 360

❿ Steuerplatte VI
Piastra pilotaggio VI
Control system VI
Platine de commande VI
No. 81810 332 00

⓫ Tastenplatte
Piastra tasti
Key-board
Platine de commutation

⓬ IR-Vorverstärker
Preamplificatore IR
IR pre-amplification
Préamplification
No.81420 352 00

⓴ TV-Stereo-Decoder
TV-Decoder Stereo

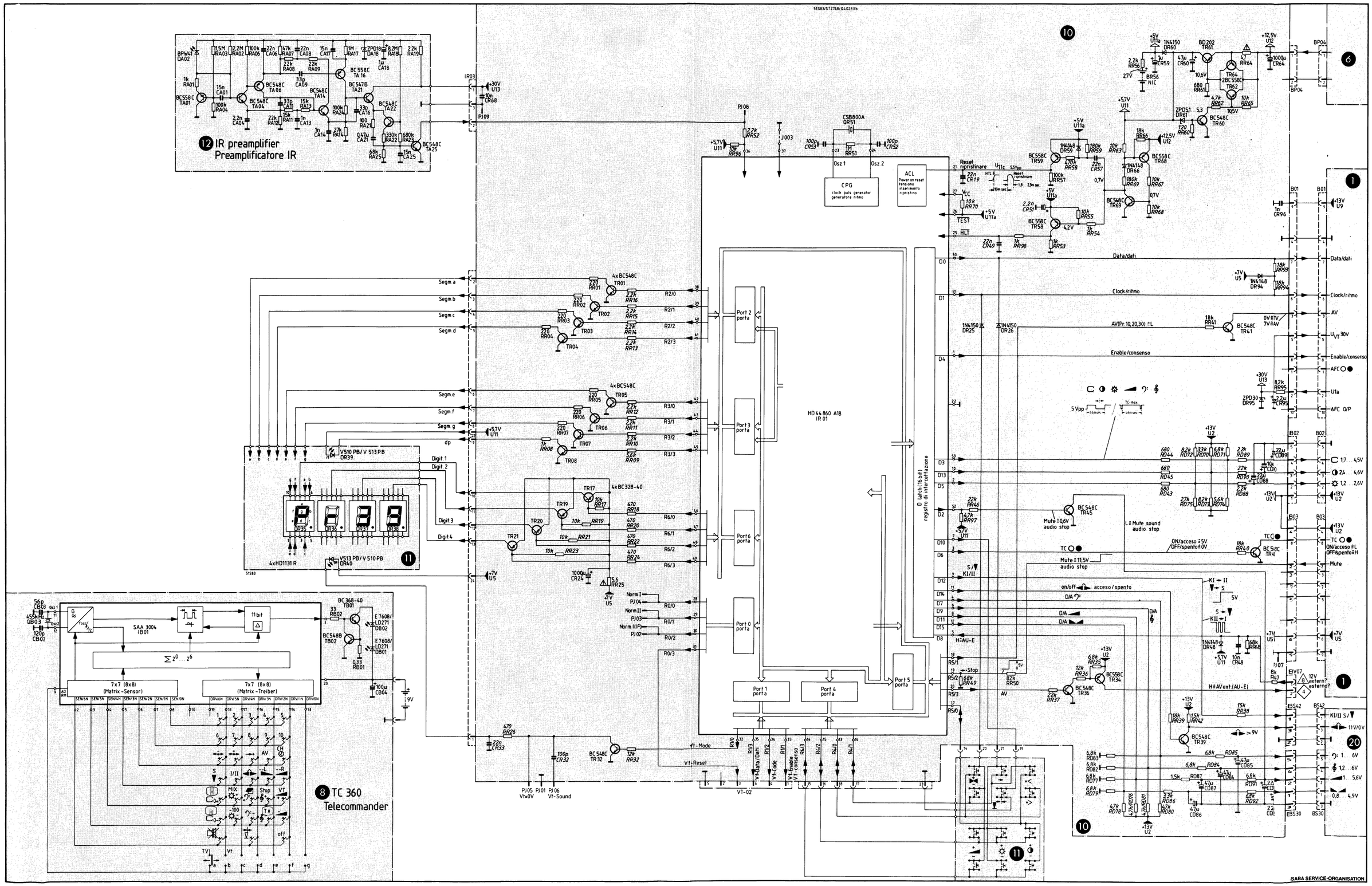

Gedruckte Schaltung · Piastra stampate · Printed Circuit · Circuit imprimé

❶ **Chassis** Lötseite
Telaio Lato saldature
Chassis Soldering side
Chassis Côté soudure

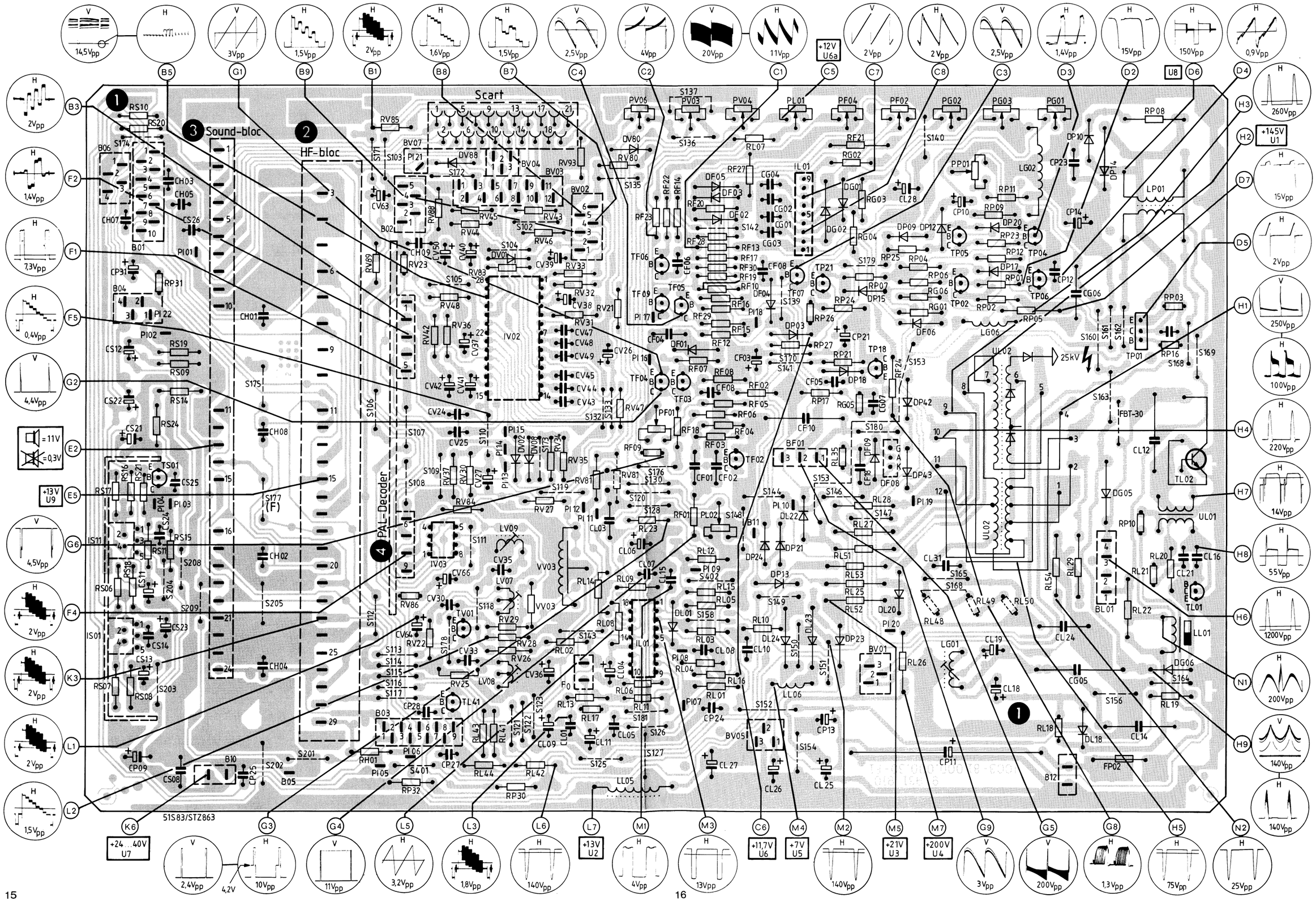

Chassis · Telaio

❶ Chassis
Telaio
Chassis
Chassis

❷ MTS 2020 S HF-bloc quasi parallel
Blocco A.F. quasi parallelo No. 80946 100 00

❹ PAL-Decoder
Decoder PAL

❺ Bildröhren-Platte
Piastra cinescopio
CRT-board
Platine du tube-image No. 81150 055 00

❻ Netzteilplatte
Piastra di rete
Mains board
Platine secteur

⓴ TV-Stereo-Decoder
TV-Decoder Stereo No. 81420 408 00

㉑ Stereo-Anzeige II
Indicazione-Stereo II
Stereo indicator II

㉒ Lautsprecher-Platte
Piastra altoparlante
Loudspeaker-board
Platine H. L.

㉓ Kopfhörerplatte
Piastra cuffia II
Headphone board
Platine prise casque

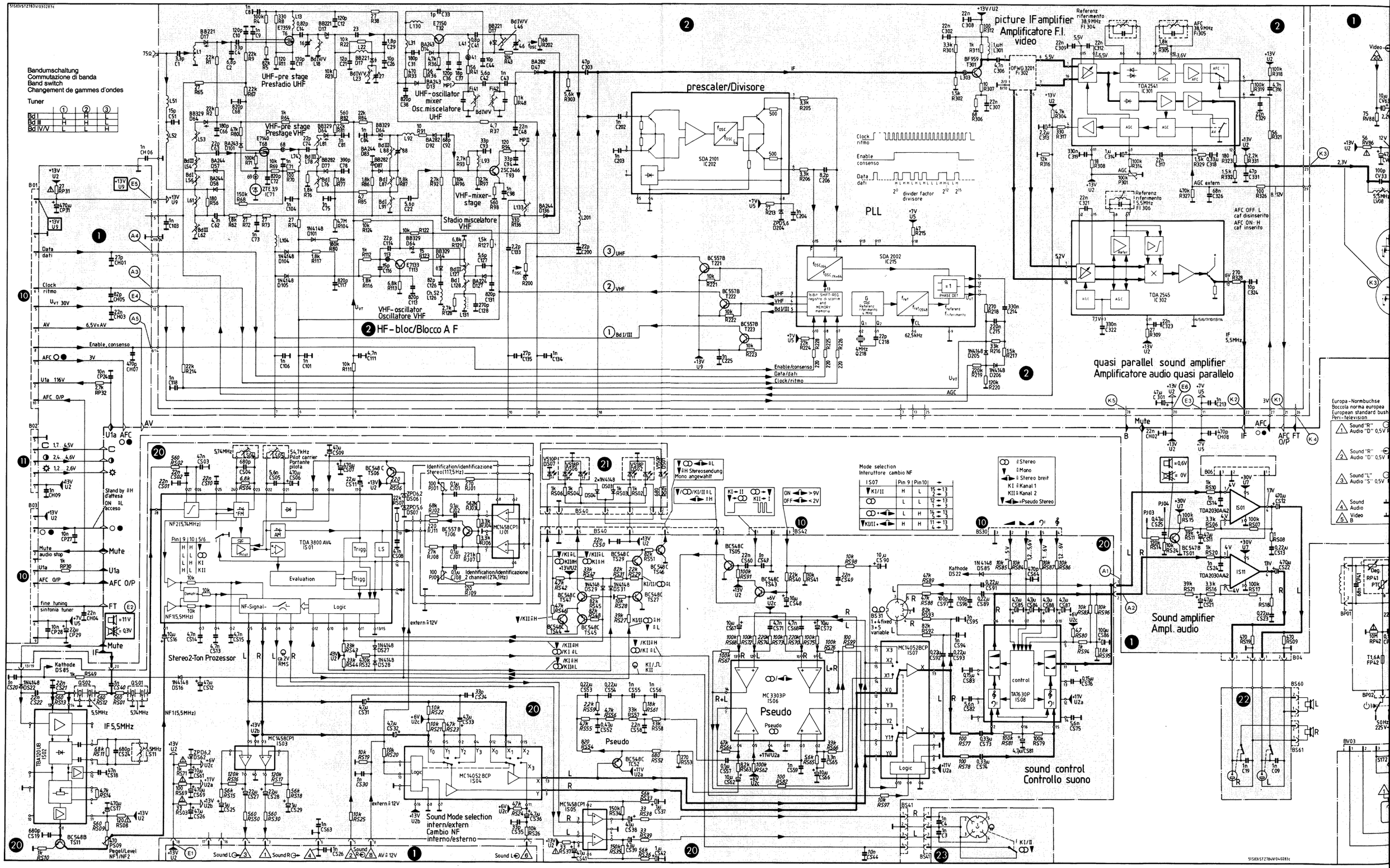

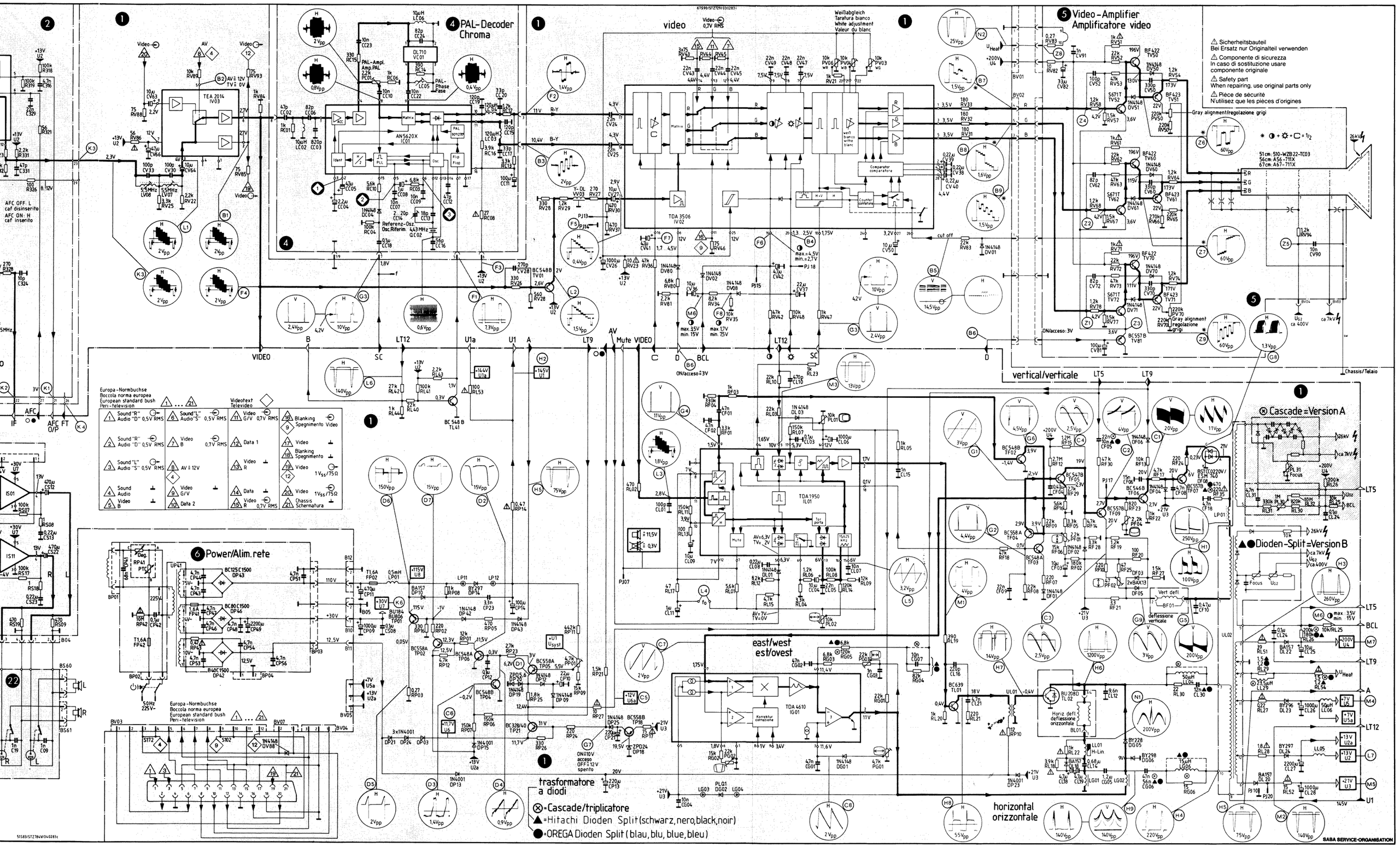
4 PAL-Decoder Chroma
5 Video-Amplifier
Amplificatore video
6 Power/Alim.rete
Sicherheitsbauteil
Bei Ersatz nur Originalteil verwenden
Componente di sicurezza
In caso di sostituzione usare componente originale
Safety part
When repairing, use original parts only
Pièce de sécurité
N'utilisez que les pieces d'origines
Gray alignment/regolazione grigi
51cm: 510-WZB22-TC03
56cm: A56-711X
67cm: A67-711X
Cascade=Version A
Dioden-Split=Version B
vertical/verticale
horizontal
orizzontale
east/west
est/ovest
video
trasformatore a diodi
⊗=Cascade/triplicatore
▲=Hitachi Dioden Split (schwarz, nero, black, noir)
●=OREGA Dioden Split (blau, blu, blue, bleu)
Europa-Normbuchse
Boccola norma europea
European standard bush
Peri-television
Videotext
Televideo
SABA SERVICE-ORGANISATION

20 TV-Stereo-Decoder II
TV-Decoder Stereo
No. 81420 418 00

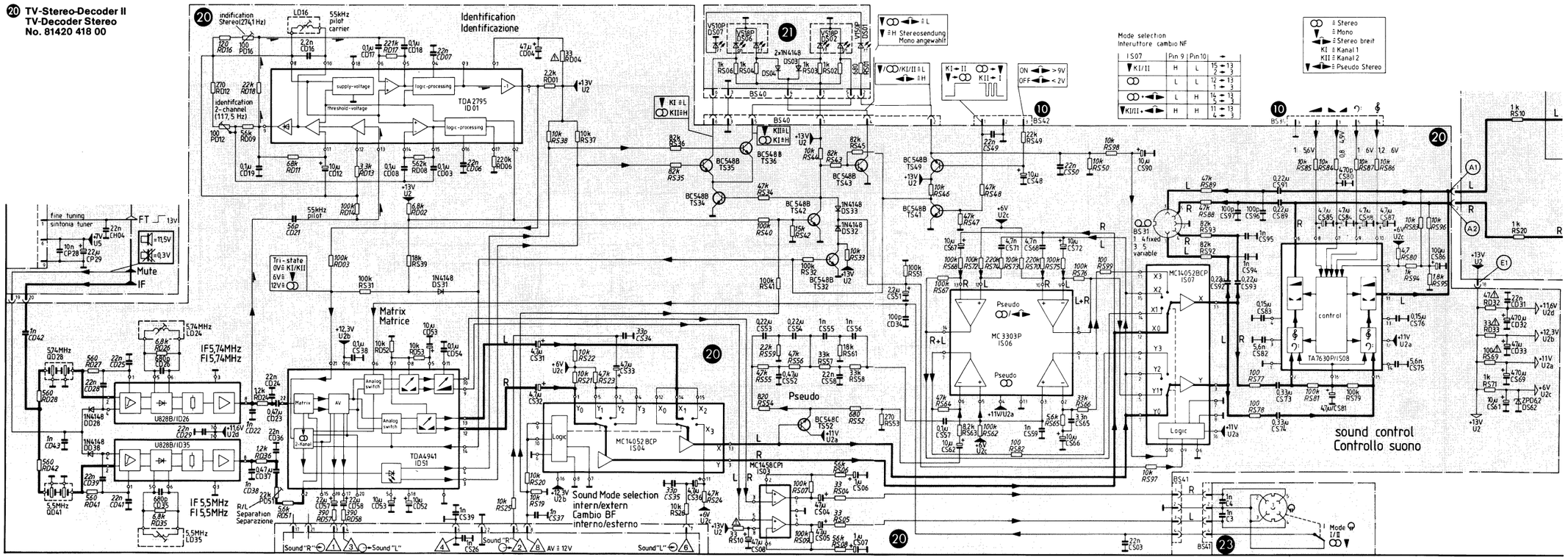

20 Sound bloc SONORAMA
Blocco audio SONORAMA
No. 82906 409 00

T 56 S 82 · T 67 S 82
T 67 S 94

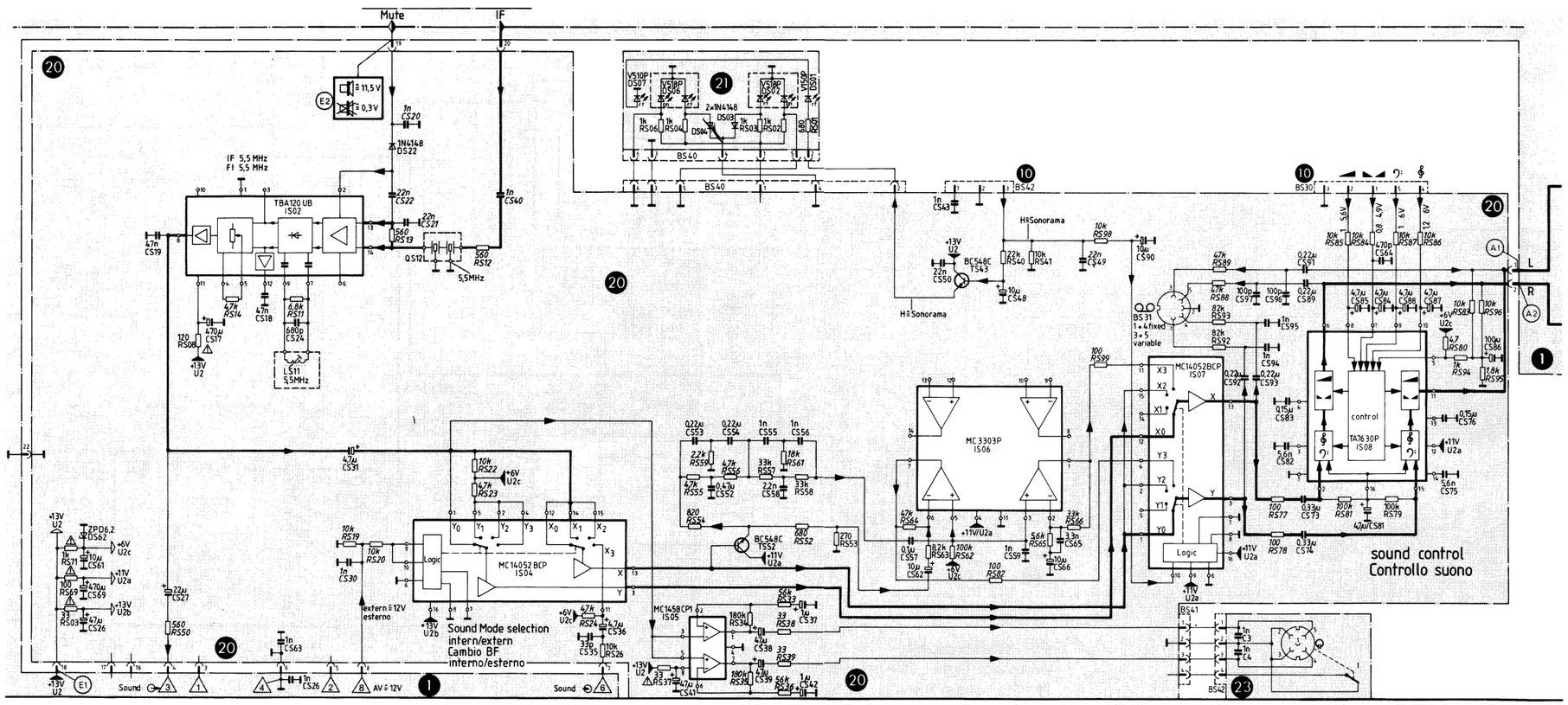

⑳ TV-Stereo-Decoder II
TV-Decoder Stereo II

Bestückungsseite
Lato inserzione componenti
Component side
Côté d'insertion

No. 81420 418 00

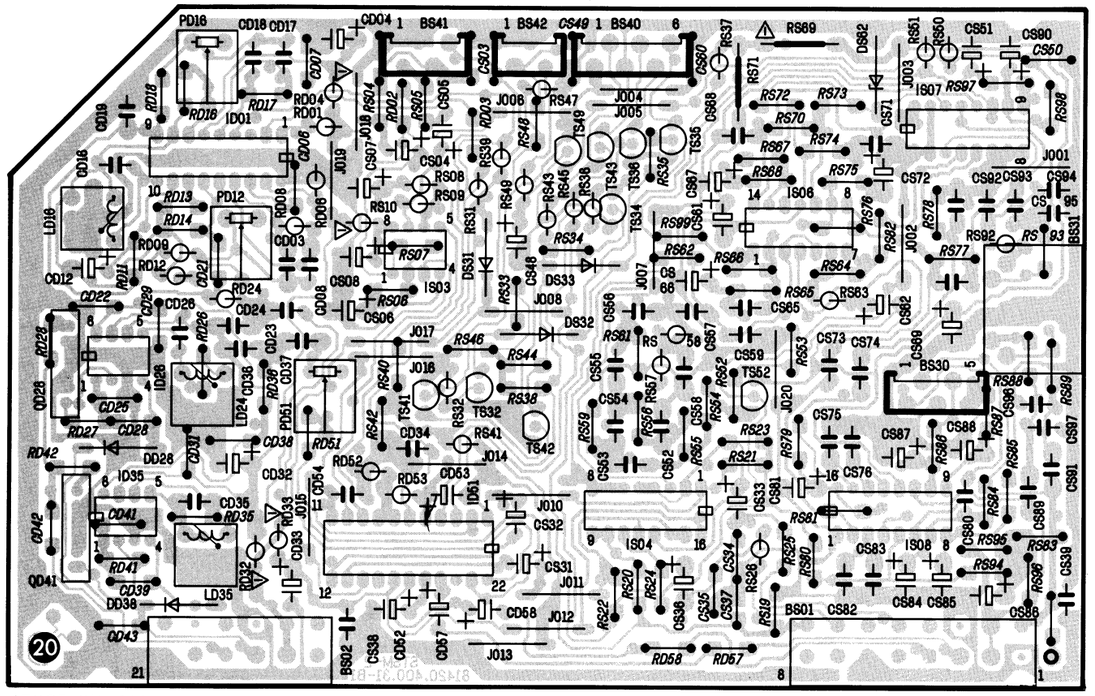

67S95/STZ841

⑳ TV-Stereo-Decoder I
TV-Decoder Stereo I

Bestückungsseite
Lato inserzione componenti
Component side
Côté d'insertion

No. 81420 008 00

Schaltbild Seite 17/18
Schema di servizio pagina 17/18
Circuit diagram page 17/18

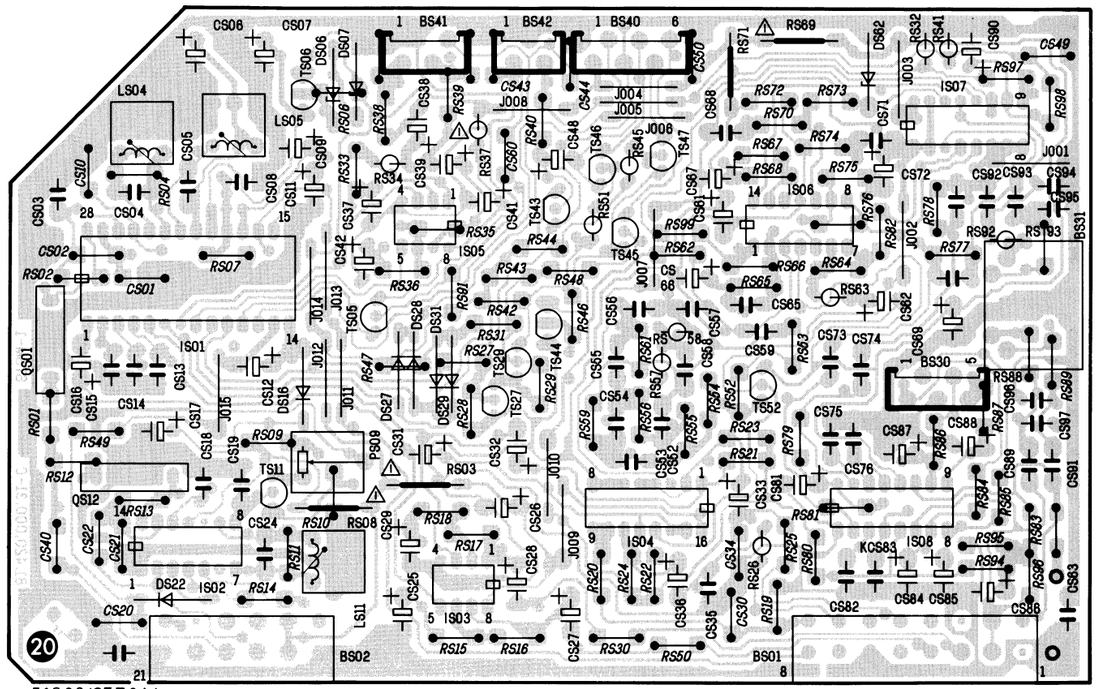

51S83/STZ844

⑳ Sound bloc SONORAMA
Blocco audio SONORAMA

Bestückungsseite
Lato inserzione componenti
Component side
Côté d'insertion

No. 82906 409 00

T 56 S 82 · T 67 S 82 · T 67 S 94

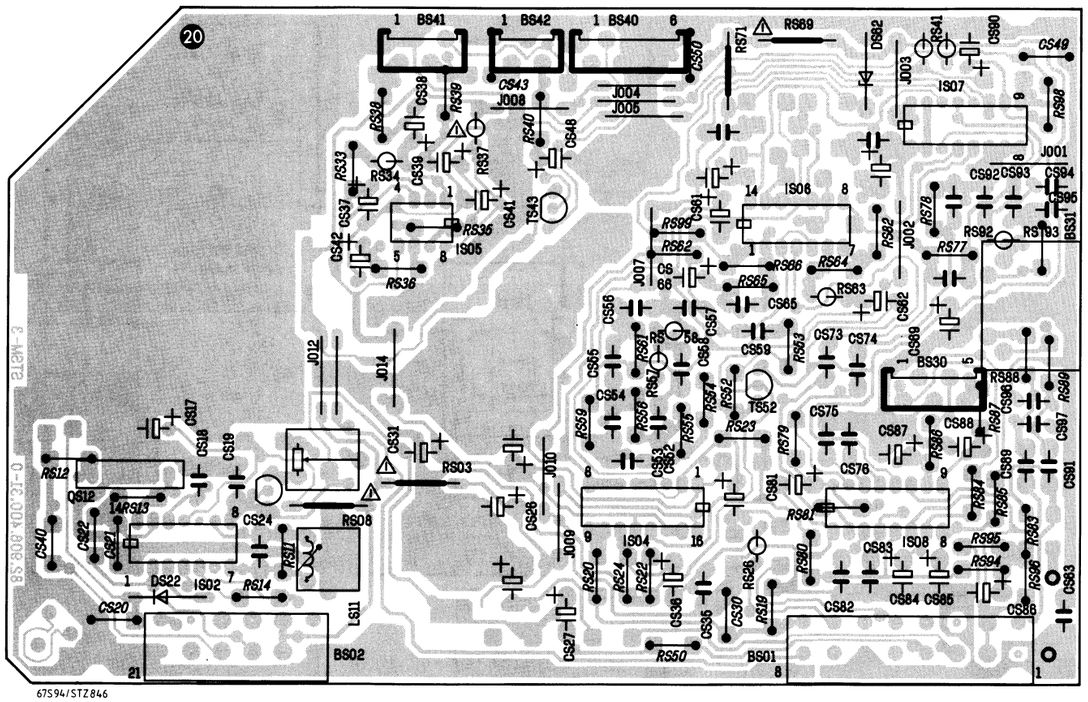

67S94/STZ846

㉒ Lautsprecher-Platte III
Piastra altoparlante III
Loudspeaker-board III
Platine H. L. III

Lötseite
Lato saldature
Soldering side
Côté soudure

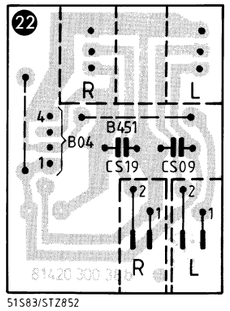

51S83/STZ852

㉑ Stereo-Anzeige II
Indicazione-Stereo II
Stereo indicator II

Lötseite
Lato saldature
Soldering side
Côté soudure

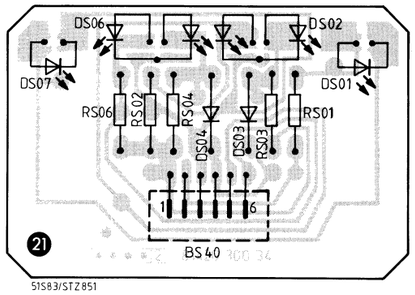

51S83/STZ851

㉓ Kopfhörerplatte II
Piastra cuffia II
Headphone board II
Platine prise casque II

Lötseite
Lato saldature
Soldering side
Côté soudure

T 51 S 83
T 7515 S

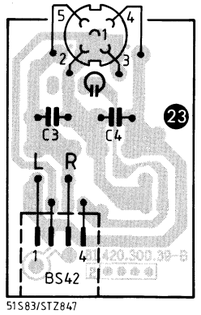

51S83/STZ847

㉓ Kopfhörerplatte III/IV
Piastra cuffia III/IV
Headphone board III/IV
Platine prise casque III/IV

Lötseite
Lato saldature
Soldering side
Côté soudure

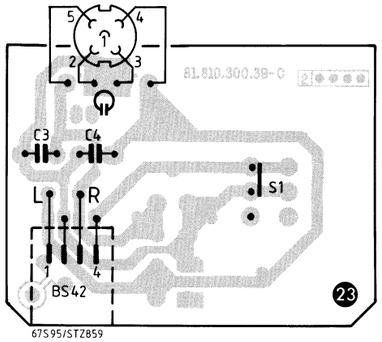

67S95/STZ859

5 Bildröhren-Platte
Piastra cinescopio
CRT-board
Platine du tube-image

Lötseite
Lato saldature
Soldering side
Côté soudure

No. 81150 055 00

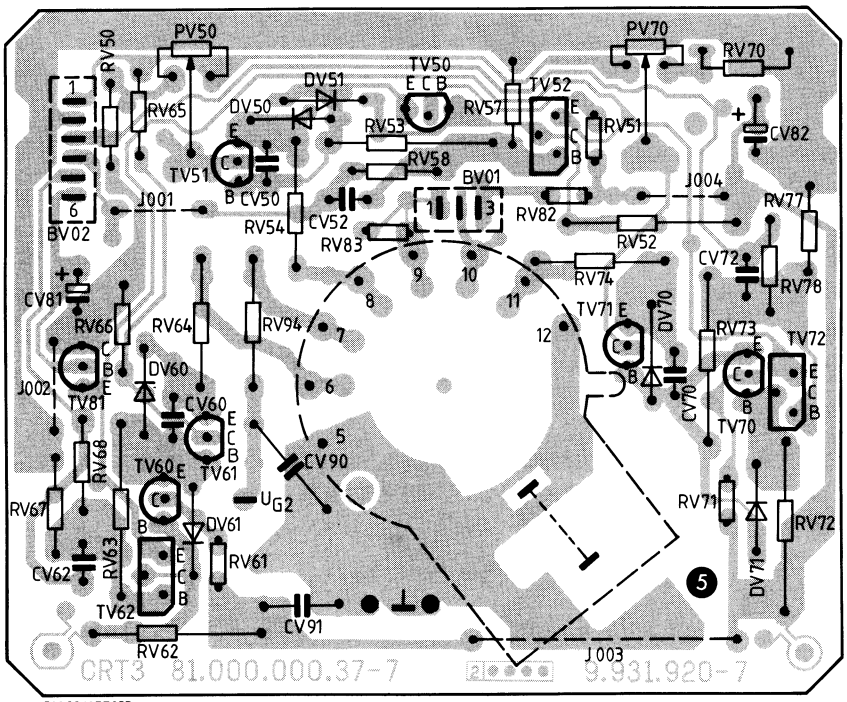

51S83/STZ857

4 PAL-Decoder
Modulo decoder PAL
PAL-Decoder
Décodeur PAL

Bestückungsseite
Lato inserzione componenti
Component side
Côté d'insertion

No. 81000 006 00

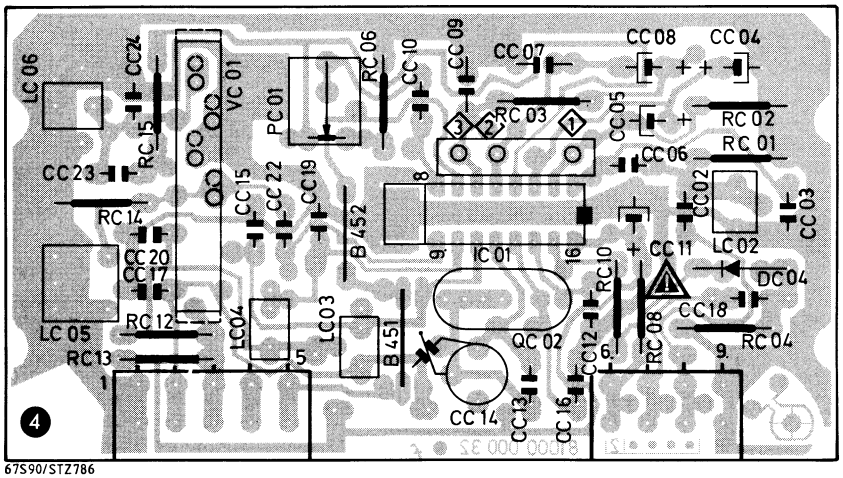

67S90/STZ786

4 PAL-Decoder
Modulo decoder PAL
PAL-Decoder
Décodeur PAL

Bestückungsseite
Lato inserzione componenti
Component side
Côté d'insertion

No. 81905 006 00

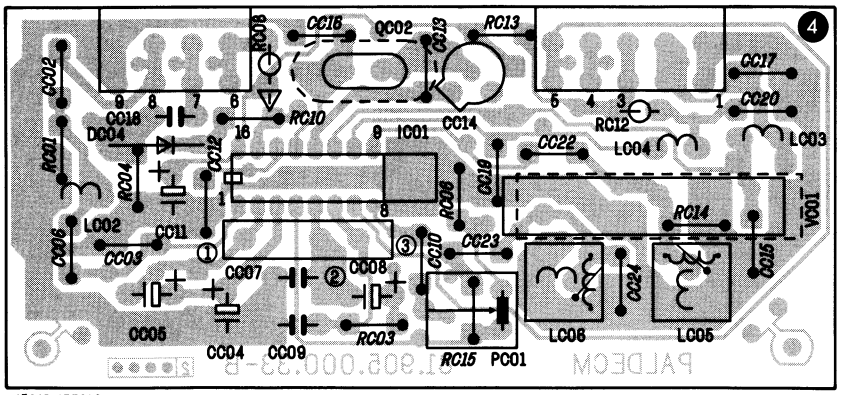

67S95/STZ842

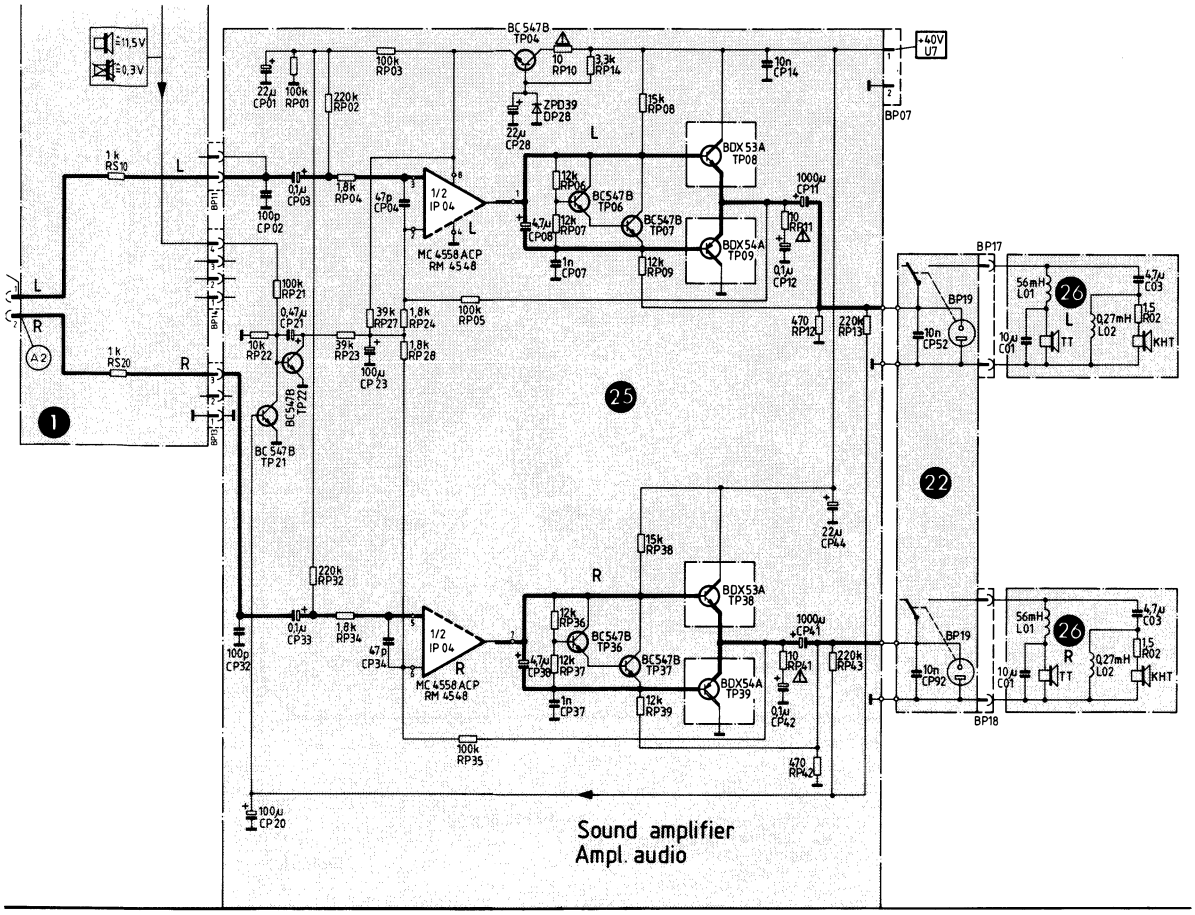

㉕ Stereo power amp.
Amp. stereo

Lötseite
Lato saldature
Soldering side
Côté soudure

No. 82420 464 00

㉓ Kopfhörerplatte
Piastra cuffia
Headphone board
Platine prise casque

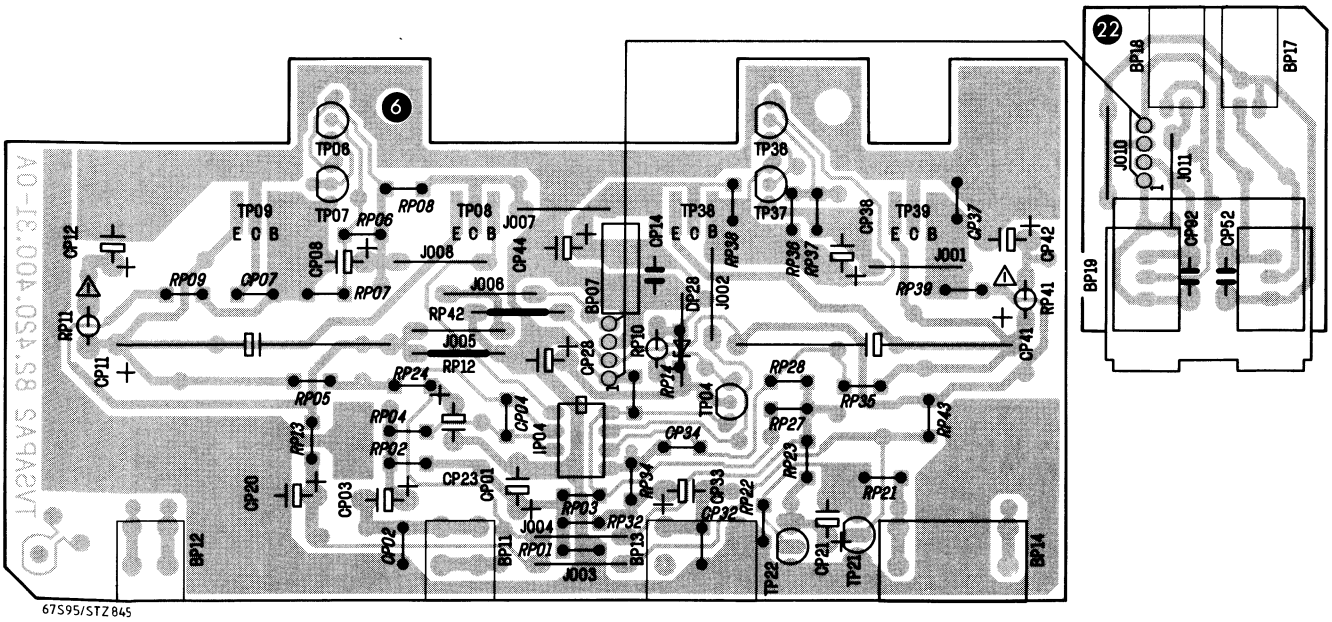

6 Netzteilplatte
Piastra di rete
Mains board
Platine secteur

2 x 25 Watt

T 67 S 94 · T 67 S 95

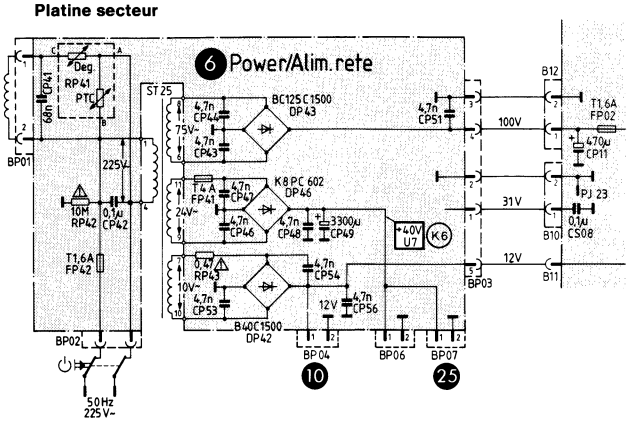

6 Netzteilplatte
Piastra di rete
Mains board
Platine secteur

2 x 25 Watt

Lötseite
Lato saldature
Soldering side
Côté soudure

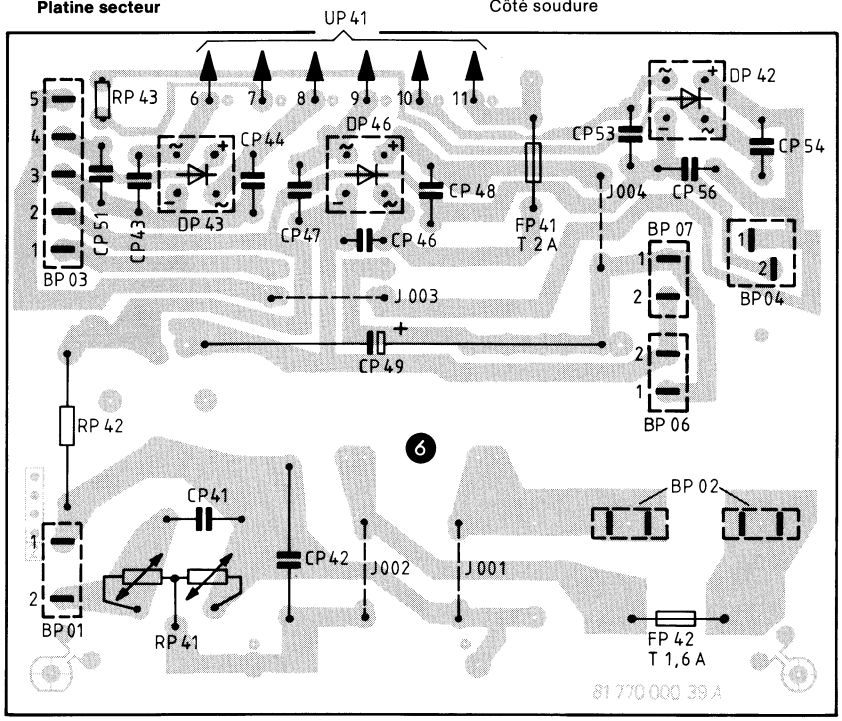

67S95/STZ853

6 Netzteilplatte
Piastra di rete
Mains board
Platine secteur

2 x 7 Watt

Lötseite
Lato saldature
Soldering side
Côté soudure

Schaltbild Seite 19
Schema di servizio pagina 19
Circuit diagram page 19

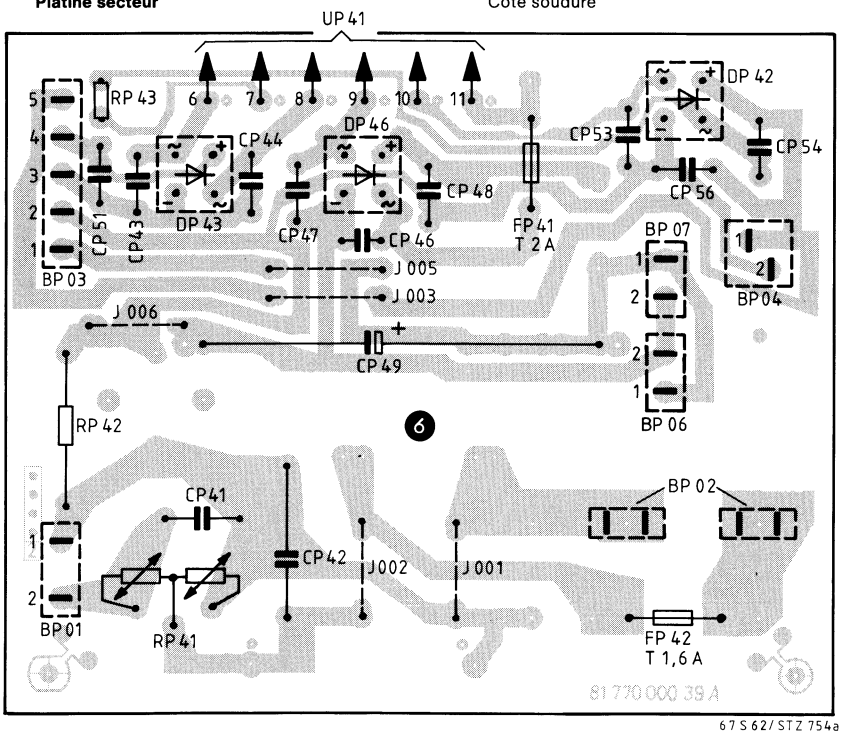

67 S 62/STZ 754a

㉗ Scharfzeichner-Platte
Piastra di incisuita
Crispener circuit board
Platine de nettete

T 67 S 85 · T 67 S 94 · T 67 S 95

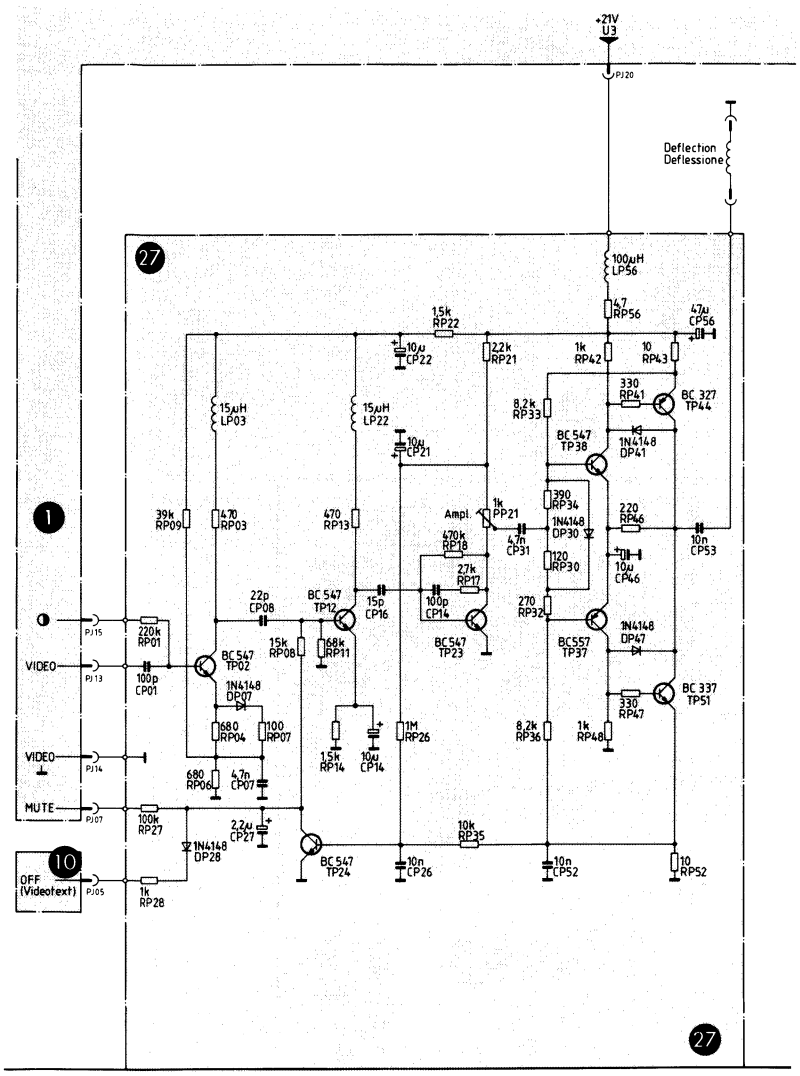

㉗ Scharfzeichner-Platte
Piastra di incisuita
Crispener circuit board
Platine de nettete

Lötseite
Lato saldature
Soldering side
Côté soudure

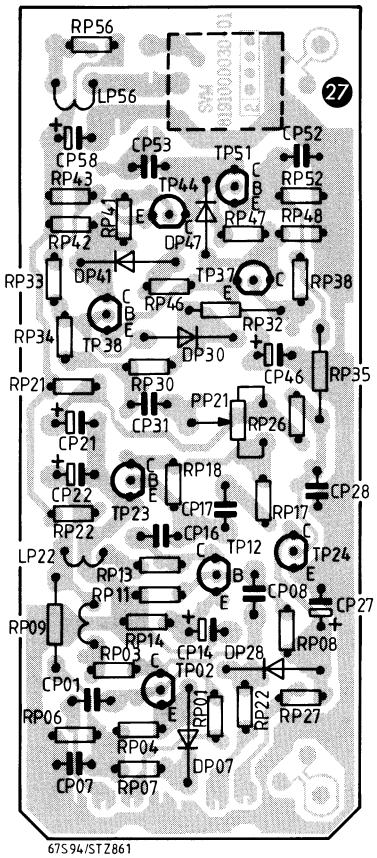

㉚ 3-D-Platte
Piastra 3-D
3-D board
Platine 3-D

T 67 S 83 ABDY

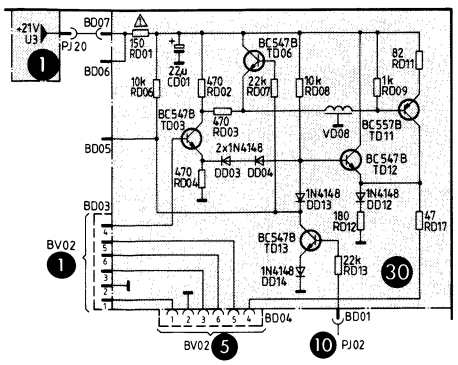

㉚ 3-D-Platte
Piastra 3-D
3-D board
Platine 3-D

Lötseite
Lato saldature
Soldering side
Côté soudure

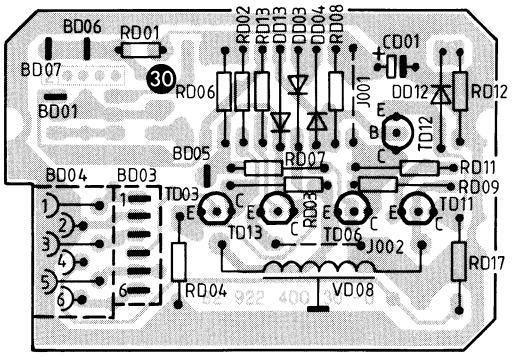

❷ HF-Block
Blocco AF
HF-block
Bloc. HF

Lötseite
Lato saldature
Soldering side
Côté soudure

Schaltbild Seite 17/18
Schema di servizio pagina 17/18
Circuit diagram page 17/18

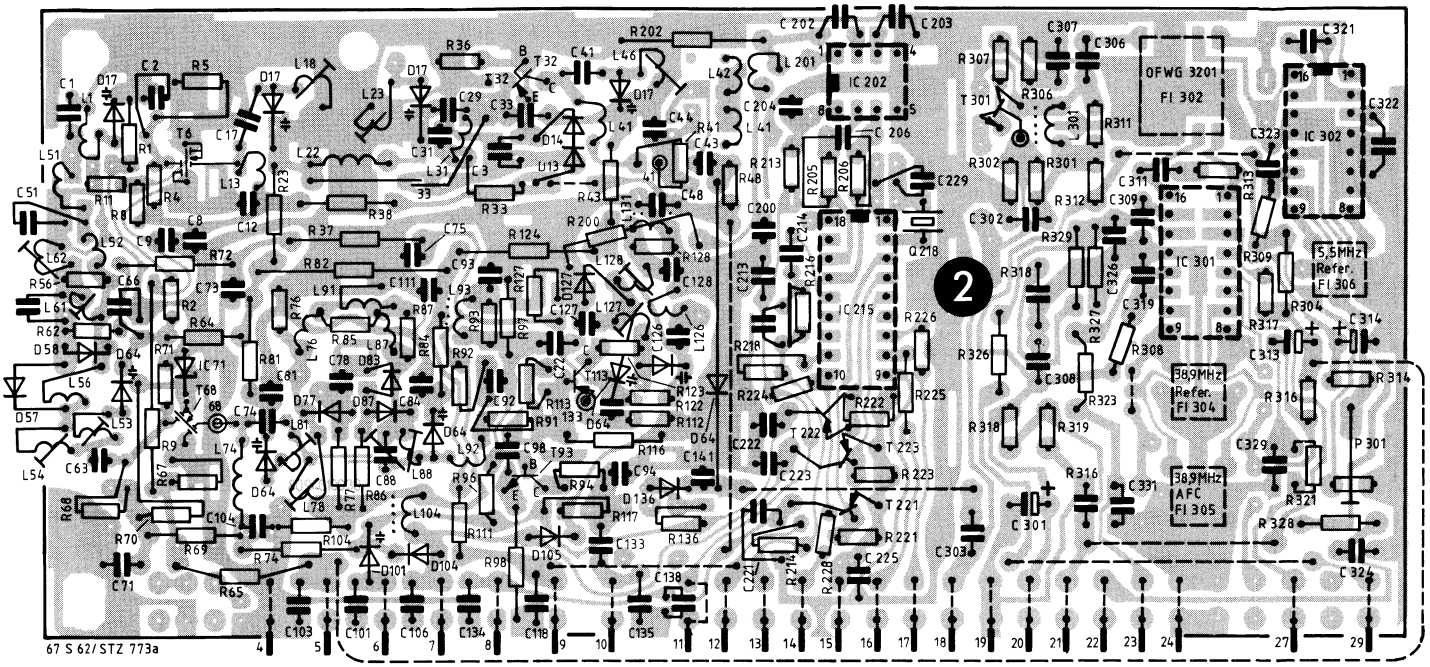

PAL/Secam 104 S **Ergänzungs-Modul**

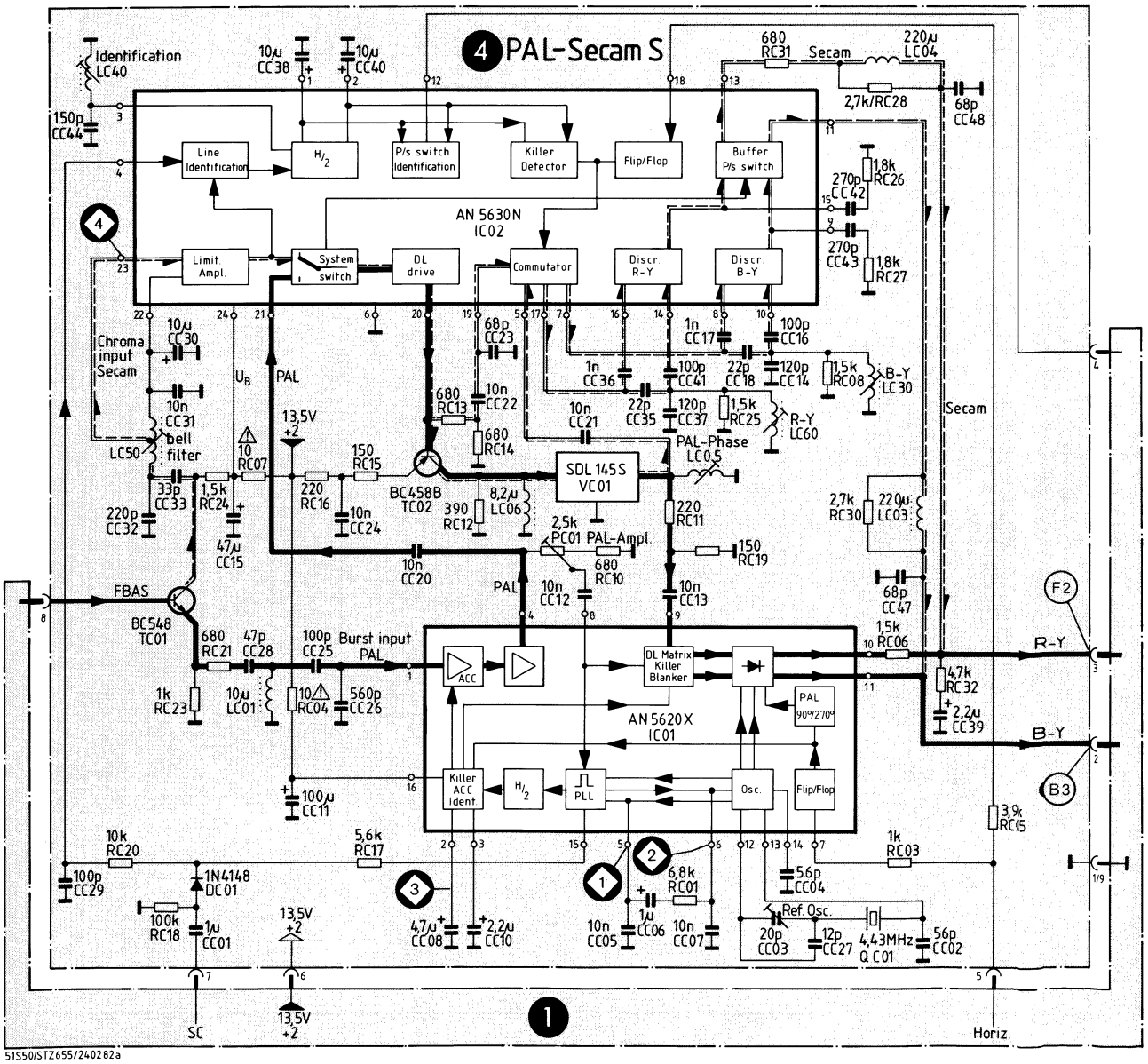

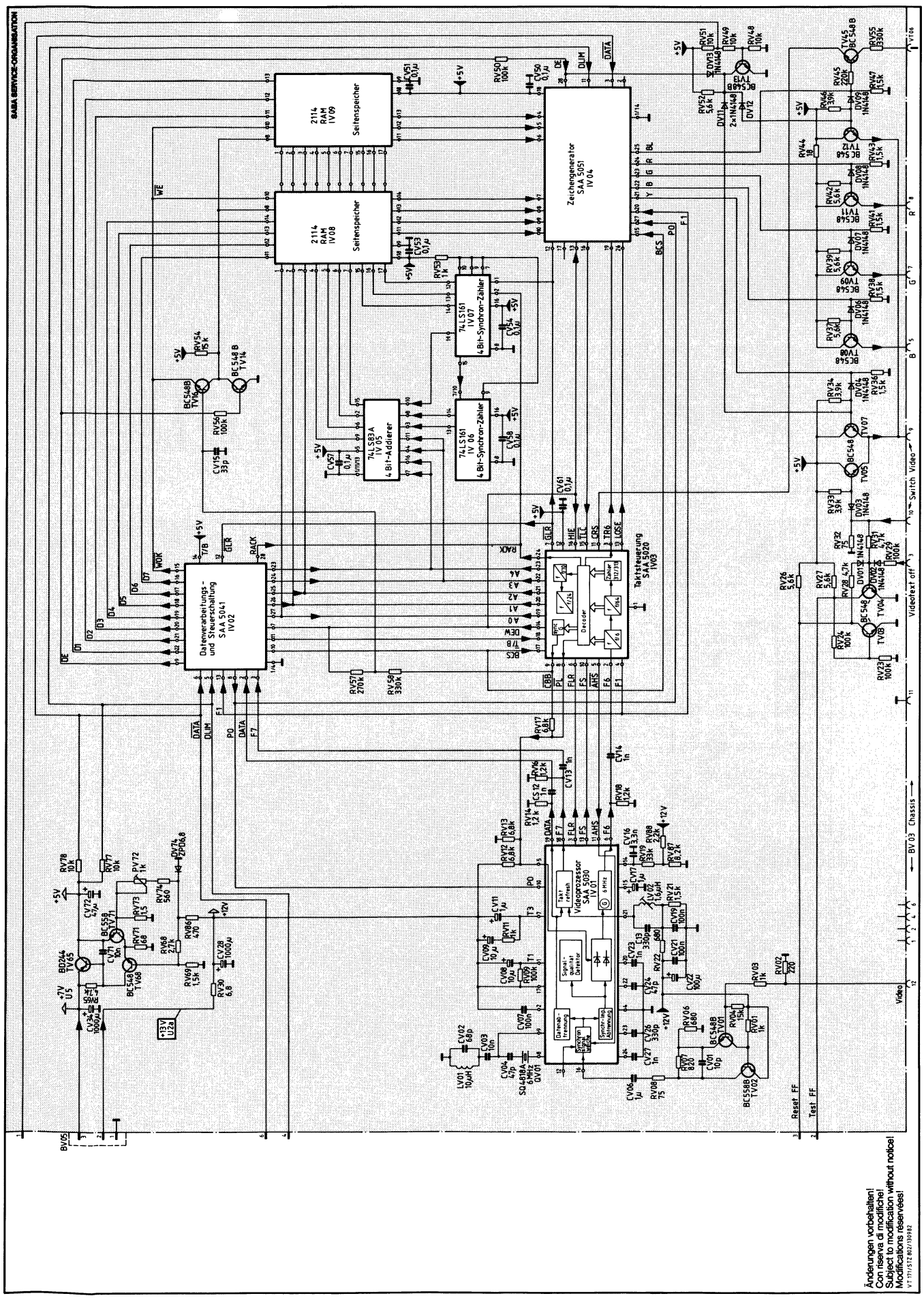
SABA SERVICE-ORGANISATION
2114 RAM IV09 Seitenspeicher
2114 RAM IV08 Seitenspeicher
Zeichengenerator SAA 5051 IV04
74LS161 IV07 4 Bit-Synchron-Zähler
74LS161 IV06 4 Bit-Synchron-Zähler
74LS83A IV05 4 Bit-Addierer
Datenverarbeitungs- und Steuerschaltung SAA 5041 IV02
Taktsteuerung SAA 5020 IV03
Videoprozessor SAA 5030 IV01
Switch Video
Videotext off
BV 03 Chassis
Video
Reset FF
Test FF
Änderungen vorbehalten!
Con riserva di modifiche!
Subject to modification without notice!
Modifications réservées!

Verdrahtungsplan · Schema di commutazione · Connection diagram · Schéma de câblage

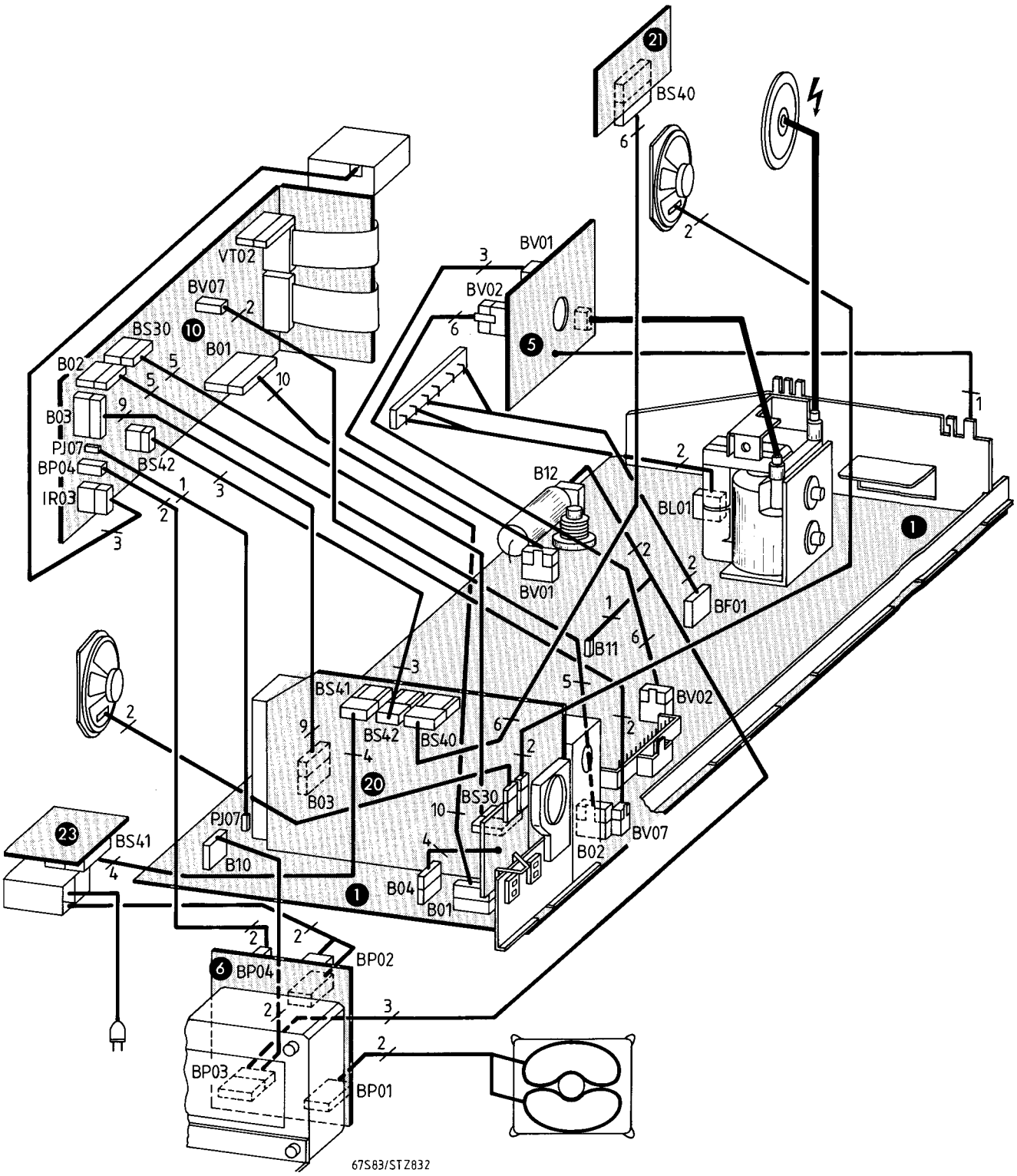

Ersatzteilliste · Lista ricambi · List of spare parts · Liste de pièces détachées

Diese Liste enthält nur SABA-spezifische Ersatz-Teile.
Questa lista contiene solamente particolari di ricambio.
This list contents only special SABA spare parts.
Cette liste ne contient que les pièces spécifiques SABA.

	SABA No.	Bezeichnung	Descrizione	Description	Designation	FF 189 1
	81420 100 80	Versandkarton	scatola	Shipping carton	Carton d'emballage	AY
	81420 100 82	Oberpolster	cuscino superiore	Upper padding	Rembourrage sup.	AS
	81420 100 83	Unterpolster	cuscino inferiore	Lower padding	Rembourrage inf.	AS
	78070 100 84	Zuschnitt	striscia protettiva	Cutout	Tissu de protec.	AI
	81420 191 00	Gehäuse nußbaumfarben	Mobile legno noce	Cabinet walnut	Boîtier noyer	
	81420 192 00	braun	marrone	brown	Brun	
	75204 100 50	Fuß	piedino	foot	Pied	AC
	81420 015 00	Frontrahmen nußbaumfarben	frontale legno noce	Front frame walnut	Cadre avant noyer	BZ
	81420 021 00	braun metallic	marrone, metallic	metallic, brown	Brun/métallisé	BZ
	81420 022 00	kupfer metallic	rame metallic	metallic copper	Cuivre/métallisé	CC
	81420 000 49	Riegel	chia vistello	Locking bar	Verrou	AH
	3630 022 000	Lautsprecher	altoparlante	Speaker	Haut-parleur	BE
	81420 000 40	Rückwand	schienale	Rear panel	Paroie arrière	BL
	2147 036 010	Schraube	vite	Screw	Vis	AA
	81420 000 71	Typenschild	targhetta	Name plate	Etiquette de type	AE
	3842 004 003	Entmagnetisierungsspule	bobina di smagn.	Degaussing coil	Bobine de démagn.	AZ
		Bedienteil	unità di comando	Operating section	Unité de commande	
	81420 315 00	Bedienteilträger	supp.per unità com	control pan. mount	Support	AH
	81420 026 00	Klappe nußbaumfarben	sportello legno noce	Flap walnut	Volet noyer	
	81420 027 00	Klappe braun metallic	sportello mar. met.	Flap met.brown	Volet brun/mét.	
	81420 028 00	Klappe kupfer metallic	sportello rame met.	Flap met. copper	Volet cuivre/mét.	
	81420 300 71	Kontaktmatte	piastra conduttiva	contact mat	Tapis de contact	AP
	81420 300 80	Schalter	Interruttore	switch	Interr.	AL
	80030 300 42	Tastknopf	tasto	Pushbutton	Bouton-poussoir	AA
	81420 042 00	Fenster	Finestrella	Window	Fenêtre	AH
	81420 300 49	Abdeckung Display	Copertura	Cover	Couvercle	AH
	78070 325 00	Netzschalter	Interruttore rete	Power switch	Interr. secteur	AM
	81420 044 00	Tastknopf	tasto	Pushbutton	Bouton-poussoir	AF
	3554 078 000	Würfelbuchse	boccola a dado	earphone socket	Prise cube	AK
	81420 043 00	Abdeckung	Copertura	Cover	Couvercle	AG
	3551 001 000	Netzkabel	Cavo rete	Power cable	Cable secteur	AP
	81420 045 00	Fenster stereo	Finestrello	Window	Fenêtre	AH
A	81810 332 00	Steuerplatte VI (10)	Piastra pilotaggio	Control system	Plat. de commande	CL/BX
	81810 300 44	Plattenhalter	Supporto piastra	Board-holder	Support	AK
	3231 037 000	CR 32,52,53 100/J/50V MELF				AA
	3231 333 000	CR 33,49 22nF/+-30/16V MELF				AA
	3231 331 000	CR 48 10nF/+-30/25V MELF				AA
	3231 328 000	CR 57 6,8nF/M/25V MELF				AA
	3512 617 000	DR 25,26,60 1 N 4150				AA
	3512 618 000	DR 61 5,1 + 4%				AC
	3512 433 000	DR 95 ZPD 30/BZX79/B30				AG
	3532 009 000	IR 01 HD 44860 A 18				BN
	3615 530 000	QR 51 800 K				AI
	3344 001 000	J 008,35 0/0,16 W MELF				AA
	3344 036 000	RD 43-45 680/0,16W MELF				AA
	3344 044 000	RD 70,86 3,3K/0,16W MELF				AA
	3344 048 000	RD71,79,84,85, 6,8K/0,16W MELF 91,92,RR35				AA
	3344 049 000	RD 72 8,2K/0,16W MELF				AA
	3344 042 000	RD 73,88,89 2,2K/0,16W MELF RR 10-16,52				AA
	3344 047 000	RD 74,RR 09 5,6K/0,16W MELF				AA
	3344 043 000	RD 75 2,7K/0,16 W MELF				AA
	3344 046 000	RD76,78,80,81 4,7K/0,16W MELF RR 62, 97				AA
	3344 040 000	RD87, RR42 1,5K/0,16W MELF				AA
	3344 054 000	RD90,RR37,46 22K/0,16W MELF				AA
	3344 038 000	RR08,53,54,98 1K/0,16W MELF				AA
	3344 050 000	RR17,19,21,23, 10K/0,16W MELF 55,63,65,67,68,70,96				AA
	3344 034 000	RR18,20,22,24,26 470/0,16W MELF				AA
⚠	3355 085 000	RR 25 5,6/0,35 W				AC
	3344 051 000	RR32,36 12K/0,16W MELF				AA
	3344 052 000	RR 38 15K/0,16W MELF				AA
	3344 053 000	RR39,40,66,93,94 18K/0,16W MELF				AA
	3344 060 000	RR 49 68K/0,16W MELF				AA
	3344 074 000	RR 51 1M/0,16W MELF				AA
	3344 062 000	RR 57 100K/0,16W MELF				AA
	3344 070 000	RR 58 470K/0,16W MELF				AA
	3344 065 000	RR 59,69 180K/0,16W MELF				AA
	3344 027 000	RR 60 120/0,16W MELF				AA
⚠	3355 518 100	RR 64 4,7/0,3 W				AC
	3521 118 000	TR 17 BC328T/SB36455				AC
	3528 466 000	TR 61 BD 202				AW
		Tastenplatte I (11)	Piastra tasti I	Key-board I	Plat.de commutation	
	3516 013 000	DR 35-38 HD 1131 R				AL
	3512 483 000	DR 39 V 510 PB				AG
	3512 485 000	DR 40 V 513 PB				AG

	SABA No.	Bezeichnung	Descrizione	Description	Designation	FF 189 2
A	81420 352 00	IR-Vorverstärker (12)	Preamplificatore IR	IR pre-amplifier	Préamplificateur IR	BD
	3513 005 000	DA 02 BPW 41				AM
	3512 425 000	DA 18 ZPD 18				AE
		Kopfhörerplatte II (23)	Piastra cuffia II	Headphone board II	Plat. prise casque	
	3554 078 000	Würfelbuchse	boccola a dado	earphone socket	Prise cube	AK
		Stereo-Anzeige II (21)	Indicazione-Stereo I	Stereo indicator II	Indication stéréo II	
	3512 483 000	DS 01, 07 V 510 PB				AG
	3512 486 000	DS 02, 06 V 518 PB				AI
		Chassis (1)	Telaio	Chassis	Chassis	
	81000 000 42	Chassisrahmen	Cornice telaio	Chassis frame	Cadre de chassis	AO
	81000 200 78	Kaskade	Kaskade	cascade	Cascade	BN
	3556 101 003	Buchse 21-pol.	Boccola 21-pol.	socket 21-pol.	Prise PERI.	AH
	3175 360 000	CL 12 10 nF/3,5/1500 V				AN
	3175 369 000	CL 12 9,6 nF/3,5/1500 V				AH
	3166 003 000	CL 24 0,1µF/20/275 V				AG
	3217 110 000	CL 31 4,7 nF/S/2000 V				AD
	3529 019 000	DF 08 BST CC 02 20 V				AL
	3512 169 000	DG 02 PLQ 1				AG
	3512 157 000	DG 05 BY 228				AL
	3512 168 000	DG 06 BY 298/RGP 30 G				AF
	3512 270 000	DL 18,20,22,25, BA 157 DP 10				AC
	3512 176 000	DL 23 BY 296				AE
	3512 128 000	DL 24, DP 14 BY 297				AE
	3512 321 000	DP 18 ZPD 24				AG
	3512 605 000	DP 20 ZPD 5,6 2%				AD
	3512 350 000	DP 25 ZPD 13				AB
	3531 225 000	IG 01 TDA 4610				AW
	3531 299 000	IL 01 TDA 1950				AS
	3531 337 000	IS 01,11 TDA 2030 A-42				AP
	3531 291 000	IV 02 TDA 3506				BD
	3531 305 000	IV 03 TEA 2014				AL
	3877 191 000	LG 01				AL
	3886 072 000	LG 02				AH
	3886 077 000	LG 06 15µH				AE
	3877 192 000	LL 01				AM
	3886 071 000	LL 05				AF
	3390 011 000	LL 06 50µH				AG
	3886 078 000	LL 29 23,5µH				AF
	3811 626 000	LP 01				AS
	3627 015 000	LV 07,08 5,5 MHz				AF
	3627 012 000	LV 09 5,5 MHz				AF
	3387 007 000	PF 01 2,2 K				AD
	3387 034 000	PF 02 100				AD
	3387 049 000	PF 02 47				AD
	3387 037 000	PF 04 2,2 k				AD
	3387 038 000	PG 01 4,7 k				AD
	3387 040 000	PG 02,03 22 K				AD
	3387 039 000	PL 01,PV 03,04,06 10 K				AD
	3387 009 000	PL 02 10 K				AD
	3387 058 000	PP 01 4,7 K 10%				AE
	3384 017 000	PL 30 1 M				AE
	3338 209 000	RF 07 220/2%/0,18W				AA
	3338 210 000	RF 12 2,7M/2%/0,18W				AA
	3338 203 000	RF 14 4,7k/2%/0,18W				AA
	3338 208 000	RF 28 3,3k/2%/0,18W				AA
⚠	3355 514 100	RF 35 470/0,3W				AB
	3338 202 000	RL 09 12k/2%/0,18W				AA
⚠	3342 512 000	RL 18 10k/0,7W				AB
⚠	3355 086 000	RL 18 3,9k/0,3W				AB
⚠	3355 078 200	RL 22 1 k/0,5 W				AC
⚠	3355 053 000	RL 27 0,22/0,75 W				AH
⚠	3355 091 000	RL 28 1,8/1 W				AD
⚠	3336 550 000	RL 29 1,2/1,5 W				AB
⚠	3336 558 000	RL 29 0,68/1,5 W				AB
⚠	3355 075 000	RL 51 39/0,3 W				AB
⚠	3355 080 000	RL 52 15/0,35 W				AC
⚠	3355 002 000	RL 53 100/0,3 W				AC
⚠	3355 011 000	RL 54 1/0,5 W				AC
	3310 001 000	RP 03 0,27/4 W				AG
	3338 212 000	RP 09 15k/1%/0,4W				AA
⚠	3355 509 100	RP 10 12/0,3 W				AB
	3338 217 000	RP 11 442K/2%/0,18W				AA
⚠	3355 074 000	RP 17 15/0,3 W				AC
⚠	3355 012 000	RP 27 10/0,35 W				AC
⚠	3355 083 000	RP 30 1k/1W				AC
⚠	3355 503 100	RP 31 27/0,3 W				AC
	3338 201 000	RS 08,18 1/0,18W				AA
⚠	3355 501 100	RV 23 10/0,3 W				AC
⚠	3355 513 100	RV 86 56/0,3W				AB
	3528 518 000	TL 01 BC 639				AF
	3528 488 000	TL 02 BU 208 / R 2917				AY
	3530 205 000	Silikonscheibe	Rondella silicone	silicon disk	Rondelle de mica	AF
	81150 000 43	Isolierflansch	Flangia isolante	insulating flange	Support isolant	AB
	81100 000 48	Schutzkappe	Cappuccio protez.	Protective cover	Capuchon protect.	AF
	3528 619 000	TP 01 BU 806				AO

Ersatzteilliste · Lista ricambi · List of spare parts · Liste de pièces détachées

Diese Liste enthält nur SABA-spezifische Ersatz-Teile.
Questa lista contiene solamente particolari di ricambio.

This list contents only special SABA spare parts.
Cette liste ne contient que les pièces spécifiques SABA.

	SABA				FF 189	3
	No.	Bezeichnung	Descrizione	Description	Designation	
	3528 632 081	TP 21 BC 328-40				AC
	3811 630 000	UL 01				AK
	81150 236 00	UL 02 Z-Trafo (Orega)	Trasf. riga	fly-back transformer	Transfo. ligne	BK
	3982 029 000	VV 03 0,46µs				AM
A	80946 100 00	HF-bloc MTS2020 (2)	Unita A.F.	HF-bloc	Bloc. H.F.	CP/CA
	81140 000 51	Halter rt	Supporto	holder	Support	AC
	78070 074 00	Antennenbuchse	Boccola antenna	Antenna jack	Prise d'antenne	AH
	81420 000 60	Modulhalter	Supporto modulo	Module mount	Support de module	AK
	81420 000 59	Halter ws	supporto	holder	Support	AG
	3512 603 000	D 17 SB 19179 (BB 221)				AF
	3512 444 000	D 47,77,92				AB
		SB 24187/S 226 D (BA 282)				
	3512 424 000	D 57,58,83,127,136 BA 244				AN
	3512 609 000	D 64 SB 19219 (BB 329)				AF
	3512 423 000	D 101 BA 243				AC
	3512 385 000	D 204 ZPD 5,6/BZX 79/C5V6				AE
	3875 202 000	Fi 41				AH
	3875 203 000	Fi 42				AH
	3629 007 000	Fi 302 OFW G 3201				BE
	3627 006 009	Fi 304 38,9 MHz				AG
	3627 005 009	Fi 305,306 38,9 MHz				AG
	3531 179 000	IC 71 ZTE 3,9				AE
	3531 311 000	IC 202 SDA 2101				BC
	3531 312 000	IC 215 SDA 2002				BI
	3531 300 000	IC 301 TDA 2541				AW
	3531 307 000	IC 302 TDA 2545				BB
	3381 014 000	P 301 100 k				AG
	3991 041 000	Q 218 4 MHz				AR
	3528 568 000	T 06,68 E 7140				AL
	3528 592 000	T 32 E 7150				AK
	3528 616 000	T 93 2 SC 2466				AH
	3528 562 000	T 113 E 7133/S 431 T				AG
	3528 578 000	T 301 BF 959				AK
A	81905 006 00	PAL-Decoder (4)	Modulo decoder PAL	PAL-Decoder	Décodeur PAL	BL/BF
	81420 000 58	Modulhalter	Supporto modulo	Module mount	Support de module	AG
	3231 088 000	CC 02,12 47/J/50V MELF				AA
	3231 310 000	CC 03 820/K/50V MELF				AA
	3231 094 000	CC 06,24 82/J/50V MELF				AA
	3231 329 000	CC 10,22,23 10nF/M/25V MELF				AA
	3231 055 000	CC 13 18/J/50V MELF				AA
	3239 151 000	CC 14 2-20 pF				AG
	3231 039 000	CC 15,19 120/J/50V MELF				AA
	3231 090 000	CC 16 56/J/50V MELF				AA
	3231 084 000	CC 17,20 33/J/50V MELF				AA
	3531 292 000	IC 01 AN 5620 X				AW
	3391 025 000	LC 02,06 10µH				AC
	3391 051 000	LC 03,04 120 µH				AC
	3627 009 000	LC 05 4,43 MHz				AF
	3387 007 000	PC 01 2,2 k				AD
	3991 045 000	QC 02 4,43 MHz				AL
	3344 038 000	RC 01,06 1K/0,16W MELF				AA
	3344 048 000	RC 03 6,8K/0,16W MELF				AA
	3344 062 000	RC 04 100K/0,16W MELF				AA
⚠	3355 073 000	RC 08 27/0,3 W				AC
	3344 047 000	RC 10 5,6K/0,16W MELF				AA
	3344 044 000	RC 13 3,3K/0,16W MELF				AA
	3344 033 000	RC 14 390/0,16W MELF				AA
	3344 032 000	RC 15 330/0,16W MELF				AA
	3982 024 000	VC 01 DL 710				AU
A	81150 055 00	Bildröhrenplatte (5)	Piastra cinescopio	CRT-Board	Plat. du tube-image	BN/BD
	3539 014 000	Bildröhrenfassung	Zoccolo cinescopio	CRT socket	Douille du tube ima	AK
	3539 014 100	Fokusstecker	Spina focusizzaz.	Focusing plug	Connecteur de focus	AI
	3539 014 200	Schutzkappe	Cappuccio protez.	Protective cover	Capuchon protect.	AA
	3387 013 000	PV 50,70 220 k				AD
⚠	3342 837 100	RV 51,61,71 1k/0,18W				AA
	3345 001 100	RV 59 1/0,18 W				AA
	3528 606 000	TV 50,60,70 BF 422				AF
	3528 622 000	TV 51,61,71 BF 423				AE
	3528 614 000	TV 52,62,72 S 671 T				AG
A	81420 008 00	TV-Stereo-Decoder (20)	TV-Decoder Stereo	TV-stereo-decoder	Décodeur stéréo TV	CT/CA
	3554 049 000	Diodenbuchse	Boccola audio	Diode socket	Prise	AG
	81420 000 51	Halter	Supporto	holder	Support	AB
	3231 333 000	CS01,02,10,21 22nF/+-30/16V MELF 22,49,50,60				AA
	3231 311 000	CS20,30,40,43 1nF/M/50V MELF				AA
	3231 084 000	CS 34 33/J/50V MELF				AA
	3231 331 000	CS 44 10nF/+-30/25V MELF				AA
	3512 606 000	DS 06,62 ZPD 6,2 2%				AD
	[illegible]	[illegible]				AD
	3531 342 000	IS 01 TDA 3800 V1E				BG
	3531 315 000	IS 02 TBA 120 UB				AM
	3531 331 000	IS 03,05 MC 1458 CP1				AH
	3531 333 000	IS 04,07 MC 14052 BCP (MOS)				AL
	3531 284 000	IS 06 MC 3303 P				AM
	3531 332 000	IS 08 TA 7630 P				AS
	3627 031 009	LS 04,11 5,62 MHz				AE

	SABA				T 51 S 83 FF 189	4
	No.	Bezeichnung	Descrizione	Description	Designation	
	3623 009 000	LS 05 54,687 KHz				AR
	3387 005 000	PS 09 470				AD
	3615 523 000	QS 01 5,742 MHz				AK
	3615 524 000	QS 02 5,5 MHz				AK
	3344 035 000	RS 01,02,09,12, 560/0,16W MELF 13,30,50				AA
	3344 035 000	RS01,02,09, 560/0,16W MELF 12,13,30,50				AA
⚠	3355 089 000	RS 03 33/0,3 W				AB
	3344 048 000	RS 04,01 6,8K/0,16W MELF				AA
	3344 030 000	RS 06 220/0,16W MELF				AA
⚠	3336 553 000	RS 08 120/0,7 W				AA
	3344 038 000	RS10,49,94 1K/0,16W MELF				AA
	3344 046 000	RS14,23,24,42, 4,7K/0,16W MELF 55,56				AA
	3344 059 000	RS15,18,33,36 56K/0,16W MELF				AA
	3344 063 000	RS16,17 120K/0,16W MELF				AA
	3344 050 000	RS19-22,25,28 10K/0,16W MELF 83-87,96-98				AA
	3344 057 000	RS27 39K/0,16W MELF				AA
	3344 054 000	RS29,40 22K/0,16W MELF				AA
	3344 061 000	RS31,48,93 82K/0,16W MELF				AA
	3344 064 000	RS 35 150K/0,16W MELF				AA
⚠	3355 517 100	RS 37 33/0,3 W				AC
	3344 020 000	RS38,39 33/0,16W MELF				AA
	3344 056 000	RS43,44,47,66 33K/0,16W MELF				AA
	3344 058 000	RS46,64,88,89 47K/0,16W MELF				AA
	3344 036 000	RS 52 680/0,16W MELF				AA
	3344 031 000	RS 53 270/0,16W MELF				AA
	3344 037 000	RS 54 820/0,16W MELF				AA
	3344 042 000	RS 59 2,2K/0,16W MELF				AA
	3344 053 000	RS 61 18K/0,16W MELF				AA
	3344 062 000	RS62,67,68, 100K/0,16W MELF 72,73,75,76,79,81,91				AA
	3344 047 000	RS 65 5,6K/0,16W MELF				AA
⚠	3336 559 000	RS 69 100/1 W				AA
	3344 066 000	RS70,74 220K/0,16W MELF				AA
	3344 026 000	RS77,78,82,99 100/0,16W MELF				AA
	3344 010 000	RS 80 4,7/0,16W MELF				AA
	3344 041 000	RS 95 1,8K/0,16W MELF				AA
		Identification	Identificazione	Identification	Identification	
	3531 331 000	II 01 MC 1458 CP 1				AH
	3387 004 000	PI 01, 09 100				AD
	3338 401 100	RI 07 221K/1%/0,18 W				AA
		Lautsprecherplatte III (22)	Piastra altoparlante	Speaker board	Plat. haut-parleur	
	3556 003 003	Lautsprecherbuchse	boccola altoparlante	Speaker socket	Prise haut-parleur	AH
	81720 035 00	Netztrafo (UP 01)	Trasform. di alimen.	Power Transformer	Transform. secteur	BX
		Netzteilplatte (6)	Piastra rete	Power-supply-board	Platine alim.sect.	
	3166 002 000	CP 42 0,1µF/20/275 V				AH
	3512 523 000	DP 42,46 B 80 C 1500 X				AH
	3512 520 000	DP 43 B 125 C 1500 CX				AH
	3921 063 112	RP 41 PTC				AL
⚠	3340 477 021	RP 42 10M/0,7 W				AB
⚠	3355 077 200	RP 43 0,47/0,4 W				AD
A	81917 000 00	Telecommander TC 360	Telecommander	Telecommander	Télécommande	BZ/BO
	81917 000 40	Gehäuseoberteil	Guscio sup.	Top housing section	Partie sup.du boîtier	AI
	81917 000 79	Abdeckung	Copertura	Cover	Couvercle	AS
	82999 000 05	Schieber	Commutatore	Pusher	Commutateur	AA
	82999 000 09	Feder	Molla	Spring	Ressort	AA
	81917 000 76	Kontaktmatte	Piastra conduttiva	contact mat	Tapis de contact	
	81917 000 41	Gehäuseunterteil	Guscio inf.	Bottom housing sec.	Partie inf.du boîtier	AK
	81917 000 42	Batteriedeckel	Coperchio pila	Battery lid	couvercle pile	AF
	3513 004 000	DB 01,02 LD 271				AH
		VSO 428310623 a				

A= Austauschteil
R= Reparatur-Umtauschteil (kein Vorausersatz möglich)

⚠ **Sicherheitsbauteil Bei Ersatz nur Originalteil verwenden**
Änderungen vorbehalten!

⚠ **Componente di sicurezza In caso di sostituzione usare componente originale**
Con riserva di modifiche!

⚠ **Safety part When repairing, use original parts only**
Subject to modification without notice!

⚠ **Pièce de sécurité N'utilisez que les pièces d'origines**
Modifications réservées!

Ersatzteilliste · Lista ricambi · List of spare parts · Liste de pièces détachées

Diese Liste enthält nur SABA-spezifische Ersatz-Teile.
Questa lista contiene solamente particolari di ricambio.

This list contents only special SABA spare parts.
Cette liste ne contient que les pièces spécifiques SABA.

SABA				FF 193	1
No.	Bezeichnung	Descrizione	Description	Designation	
81450 015 00	Frontrahmen nußbaumfarben	frontale legno noce	Front frame walnut	Cadre avant noyer	BX
81450 022 00	metallic	metallic	metallic	Métallisé	CB
	Bedienteil	unità di comando	Operating section	Unité de commande	
81420 315 00	Bedienteilträger	supp.per unita com.	control pan. mount	Support	AH
81450 026 00	Klappe nußbaumfarben	sportello legno noce	Flap walnut	Volet noyer	
81450 028 00	Klappe metallic	sportello metallic	Flap metallic	Volet métal.	
81420 300 71	Kontaktmatte	piastra conduttiva	contact mat	Tapis de contact	AP
81420 300 80	Schalter	Interruttore	switch	Interr.	AL
80030 300 42	Tastknopf	tasto	Pushbutton	Bouton-poussoir	AA
81450 042 00	Fenster	Finestrella	Window	Fenêtre	
81420 300 49	Abdeckung Display	Copertura	Cover	Couvercle	AH
78070 325 00	Netzschalter	Interruttore rete	Power switch	Interr. secteur	AM
81420 044 00	Tastknopf	tasto	Pushbutton	Bouton-poussoir	AF
3554 078 000	Würfelbuchse	boccola a dado	earphone socket	Prise cube	AK
81420 043 00	Abdeckung	Copertura	Cover	Couvercle	AG
3551 001 000	Netzkabel	Cavo rete	Power cable	Cable secteur	AP
81450 045 00	Fenster stereo	Finestrello	Window	Fenêtre	

Weitere Teile siehe T 51 S 83 · Per altri particolari di ricambio vedi T 51 S 83 · Other spare parts look T 51 S 83 · Pour les autres pièces voire T 51 S 83

SABA				FF 194	1
No.	Bezeichnung	Descrizione	Description	Designation	
81810 100 80	Versandkarton	scatola	Shipping carton	Carton d'emballage	BD/
81810 100 82	Oberpolster	cuscino superiore	Upper padding	Rembourrage sup.	AT
81810 100 83	Unterpolster	cuscino inferiore	Lower padding	Rembourrage inf.	AT
81810 191 00	Gehäuse nußbaumfarben	Mobile legno noce	Cabinet walnut	Boîtier noyer	
81810 192 00	braun	marrone	brown	Brun	
81810 015 00	Frontrahmen nußbaumfarben	frontale legno noce	Front frame walnut	Cadre avant noyer	BY
81810 021 00	braun metallic	marrone, metallic	metallic, brown	Brun/métallisé	CA
81810 022 00	kupfer metallic	rame metallic	metallic copper	Cuivre/métallisé	CB
3630 023 000	Lautsprecher	altoparlante	Speaker	Haut-parleur	BH
81810 000 40	Rückwand	schienale	Rear panel	Paroie arrière	BO
3842 003 001	Entmagnetisierungsspule	bobina di smagn.	Degaussing coil	Bobine de démagn.	BF
	Bedienteil	unità di comando	Operating section	Unité de commande	
81810 035 00	Riegel L oben	chia vistello S	Locking bar L	Verrou G	
81810 000 62	Riegel L mitte	chia vistello S	Locking bar L	Verrou G	
81810 038 00	Riegel L unten	chia vistello S	Locking bar L	Verrou G	AH
81810 319 00	Bedienteilträger	supp.per unita com.	control pan. mount	Support	AM
81810 036 00	Riegel R oben	chia vistello D	Locking bar R	Verrou D	
81810 000 66	Riegel R mitte	chia vistello D	Locking bar R	Verrou D	
81810 026 00	Klappe nußbaumfarben	sportello legno noce	Flap walnut	Volet noyer	
81810 027 00	Klappe braun metallic	sportello mar.met.	Flap met.brown	Volet brun/mét.	
81810 028 00	Klappe kupfer met.	sportello rame met	Flap met.copper	Volet cuivre/mét.	
81420 300 71	Kontaktmatte	piastra conduttiva	contact mat	Tapis de contact	AP
81810 039 00	Riegel R unten	chia vistello D	Locking bar R	Verrou D	AH
81810 300 80	Schalter	Interruttore	switch	Interr.	AI
81810 300 46	Tastknopf	tasto	Pushbutton	Bouton-poussoir	
3554 078 000	Würfelbuchse	boccola a dado	earphone socket	Prise cube	AK
81990 000 01	Netzschalter	Interruttore rete	Power switch	Interr. secteur	AK
81810 328 00	Halter	Supporto	holder	Support	AO
81810 300 45	Tastknopf	tasto	Pushbutton	Bouton-poussoir	AA
3551 001 000	Netzkabel	Cavo rete	Power cable	Cable secteur	AP
	Tastenplatte II (11)	Piastra tasti II	Key-board II	Plat.de commutation	
3516 013 000	DR 35-38 HD 1131 R				AL
3512 355 000	DR 39 CQY 85 N				AF
3512 363 000	DR 39 CQV 10-3				AD
3512 465 000	DR 40 CQY 87 N/B				AF
	Kopfhörerplatte III (23)	Piastra cuffia III	Headphone board III	Plat. prise casque	
3554 078 000	Würfelbuchse	boccola a dado	earphone socket	Prise cube	AK
81690 035 00	Netztrafo (UP 01)	Trasform. di alimen.	Power Transformer	Transform. secteur	BW

Weitere Teile siehe T 51 S 83 · Per altri particolari di ricambio vedi T 51 S 83 · Other spare parts look T 51 S 83 · Pour les autres pièces voire T 51 S 83

SABA		T 56 S 83		FF 195	1
No.	Bezeichnung	Descrizione	Description	Designation	
81560 100 80	Versandkarton	scatola	Shipping carton	Carton d'emballage	BA
81560 100 82	Oberpolster	cuscino superiore	Upper padding	Rembourrage sup.	AP
81560 100 83	Unterpolster	cuscino inferiore	Lower padding	Rembourrage inf.	AP
81560 191 00	Gehäuse nußbaumfarben	Mobile legno noce	Cabinet walnut	Boîtier noyer	
81560 192 00	braun	marrone	brown	Brun	
81560 015 00	Frontrahmen nußbaumfarben	frontale legno noce	Front frame walnut	Cadre avant noyer	CI
81560 021 00	braun metallic	marrone, metallic	metallic, brown	Brun/métallisé	CI
3630 028 000	Lautsprecher	altoparlante	Speaker	Haut-parleur	BL
81560 000 40	Rückwand	schienale	Rear panel	Paroie arrière	BL
3842 003 002	Entmagnetisierungsspule	bobina di smagn.	Degaussing coil	Bobine de démagn.	BB
	Bedienteil	unità di comando	Operating section	Unité de commande	
81560 035 00	Riegel L oben	chia vistello S	Locking bar L	Verrou G	
81560 000 62	Riegel L mitte	chia vistello S	Locking bar L	Verrou G	
81560 038 00	Riegel L unten	chia vistello S	Locking bar L	Verrou G	AL
81810 319 00	Bedienteilträger	supp.per unita com.	control pan. mount	Support	
81560 036 00	Riegel R oben	chia vistello D	Locking bar R	Verrou D	AM
81560 000 66	Riegel R mitte	chia vistello D	Locking bar R	Verrou D	
81560 026 00	Klappe nußbaumfarben	sportello legno noce	Flap walnut	Volet noyer	
81560 027 00	Klappe braun metallic	sportello mar.met.	Flap met.brown	Volet brun/mét.	
81420 300 71	Kontaktmatte	piastra conduttiva	contact mat	Tapis de contact	AP
81560 039 00	Riegel R unten	chia vistello D	Locking bar R	Verrou D	
81810 300 80	Schalter	Interruttore	switch	Interr.	AI
81810 300 46	Tastknopf	tasto	Pushbutton	Bouton-poussoir	
3554 078 000	Würfelbuchse	boccola a dado	earphone socket	Prise cube	AK
81990 000 01	Netzschalter	Interruttore rete	Power switch	Interr. secteur	AK
81560 328 00	Halter	supporto	holder	Support	AN
81810 300 45	Tastknopf	tasto	Pushbutton	Bouton-poussoir	AA
3551 001 000	Netzkabel	Cavo rete	Power cable	Cable secteur	AP
	Tastenplatte II (11)	Piastra tasti II	Key-board II	Plat.de commutation	
3516 013 000	DR 35-38 HD 1131 R				AL
3512 355 000	DR 39 CQY85N				AF
3512 363 000	DR 39 CQV10-3				AD
3512 465 000	DR 40 CQY87N/B				AF
	Kopfhörerplatte III (23)	Piastra cuffia III	Headphone board III	Plat. prise casque III	
3554 078 000	Würfelbuchse	boccola a dado	earphone socket	Prise cube	AK

Weitere Teile siehe T 51 S 83 · Per altri particolari di ricambio vedi T 51 S 83 · Other spare parts look T 51 S 83 · Pour les autres pièces voire T 51 S 83

SABA					1
No.	Bezeichnung	Descrizione	Description	Designation	
81560 100 80	Versandkarton	scatola	Shipping carton	Carton d'emballage	BA
81560 100 82	Oberpolster	cuscino superiore	Upper padding	Rembourrage sup.	AP
81560 100 83	Unterpolster	cuscino inferiore	Lower padding	Rembourrage inf.	AP
81560 191 00	Gehäuse nußbaumfarben	Mobile legno noce	Cabinet walnut	Boîtier noyer	
81560 192 00	braun	marrone	brown	Brun	
81620 015 00	Frontrahmen nußbaumfarben	frontale legno noce	Front frame walnut	Cadre avant noyer	
81620 022 00	kupfer metallic	rame metallic	metallic copper	Cuivre/métallisé	
3630 028 000	Lautsprecher	altoparlante	Speaker	Haut-parleur	BL
81560 000 40	Rückwand	schienale	Rear panel	Paroie arrière	BL
3842 003 002	Entmagnetisierungsspule	bobina di smagn.	Degaussing coil	Bobine de démagn.	BB
	Bedienteil	unità di comando	Operating section	Unité de commande	
81560 035 00	Riegel L oben	chia vistello S	Locking bar L	Verrou G	
81560 000 62	Riegel L mitte	chia vistello S	Locking bar L	Verrou G	
81620 038 00	Riegel L unten	chia vistello S	Locking bar L	Verrou G	
81810 319 00	Bedienteilträger	supp.per unita com.	control pan. mount	Support	
81560 036 00	Riegel R oben	chia vistello D	Locking bar R	Verrou D	AM

Ersatzteilliste · Lista ricambi · List of spare parts · Liste de pièces détachées

Diese Liste enthält nur SABA-spezifische Ersatz-Teile.
Questa lista contiene solamente particolari di ricambio.

This list contents only special SABA spare parts.
Cette liste ne contient que les pièces spécifiques SABA.

SABA — **FF 196** — **2**

No.	Bezeichnung	Descrizione	Description	Designation	
81560 000 66	Riegel R mitte	chia vistello D	Locking bar R	Verrou D	AM
81620 026 00	Klappe nußbaumfarben	sportello legno noce	Flap walnut	Volet noyer	
81620 028 00	Klappe kupfer metallic	sportello rame met.	Flap met.copper	Volet cuivre/mét.	
81420 300 71	Kontaktmatte	piastra conduttiva	contact mat	Tapis de contact	AP
81620 039 00	Riegel R unten	chia vistello D	Locking bar R	Verrou D	
81810 300 80	Schalter	Interruttore	switch	Interr.	AI
81810 300 46	Tastknopf	tasto	Pushbutton	Bouton-poussoir	
3554 078 000	Würfelbuchse	boccola a dado	earphone socket	Prise cube	AK
81990 000 01	Netzschalter	Interruttore rete	Power switch	Interr. secteur	AK
81560 328 00	Halter	supporto	holder	Support	AN
81810 300 45	Tastknopf	tasto	Pushbutton	Bouton-poussoir	AA
3551 001 000	Netzkabel	Cavo rete	Power cable	Cable secteur	AP
	Tastenplatte II (11)	Piastra tasti II	Key-board II	Plat.de commutation	
3516 013 000	DR 35-38 HD 1131 R				AL
3512 355 000	DR 39 CQY85N				AF
3512 363 000	DR 39 CQV10-3				AD
3512 465 000	DR 40 CQY87N/B				AF
	Kopfhörerplatte III (23)	Piastra cuffia III	Headphone board III	Plat. prise casque III	
3554 078 000	Würfelbuchse	boccola a dado	earphone socket	Prise cube	AK

Weitere Teile siehe T 51 S 83 · Per altri particolari di ricambio vedi T 51 S 83 · Other spare parts look T 51 S 83 · Pour les autres pièces voire T 51 S 83

SABA — **FF 197** — **1**

No.	Bezeichnung	Descrizione	Description	Designation	
81810 100 80	Versandkarton	scatola	Shipping carton	Carton d'emballage	BD
81810 100 82	Oberpolster	cuscino superiore	Upper padding	Rembourrage sup.	AT
81810 100 83	Unterpolster	cuscino inferiore	Lower padding	Rembourrage inf.	AT
81810 191 00	Gehäuse nußbaumfarben	Mobile legno noce	Cabinet walnut	Boîtier noyer	
81810 192 00	braun	marrone	brown	Brun	
81820 015 00	Frontrahmen nußbaumfarben	frontale legno noce	Front frame walnut	Cadre avant noyer	
81820 021 00	braun metallic	marrone, metallic	metallic, brown	Brun/métallisé	
3630 023 000	Lautsprecher	altoparlante	Speaker	Haut-parleur	BH
81810 000 40	Rückwand	schienale	Rear panel	Paroie arrière	BO
3842 003 003	Entmagnetisierungsspule	bobina di smagn.	Degaussing coil	Bobine de démagn.	BF
	Bedienteil	unità di comando	Operating section	Unité de commande	
81820 035 00	Riegel L oben	chia vistello S	Locking bar L	Verrou G	
81820 000 62	Riegel L mitte	chia vistello S	Locking bar L	Verrou G	
81820 038 00	Riegel L unten	chia vistello S	Locking bar L	Verrou G	AI
81810 319 00	Bedienteilträger	supp.per unità com.	control pan. mount	Support	AM
81820 036 00	Riegel R oben	chia vistello D	Locking bar R	Verrou D	AI
81820 000 66	Riegel R mitte	chia vistello D	Locking bar R	Verrou D	
81820 026 00	Klappe nußbaumfarben	sportello legno noce	Flap walnut	Volet noyer	
81820 027 00	Klappe braun metallic	sportello mar.met.	Flap met.brown	Volet brun/mét.	
81420 300 71	Kontaktmatte	piastra conduttiva	contact mat	Tapis de contact	AP
81820 039 00	Riegel R unten	chia vistello D	Locking bar R	Verrou D	AH
81810 300 80	Schalter	Interruttore	switch	Interr.	AI
81810 300 46	Tastknopf	tasto	Pushbutton	Bouton-poussoir	
3554 078 000	Würfelbuchse	boccola a dado	earphone socket	Prise cube	AK
81990 000 01	Netzschalter	Interruttore rete	Power switch	Interr. secteur	AK
81820 328 00	Halter	supporto	holder	Support	AN
81810 300 45	Tastknopf	tasto	Pushbutton	Bouton-poussoir	AA
3551 001 000	Netzkabel	Cavo rete	Power cable	Cable secteur	AP
3516 013 000	Tastenplatte II (11)	Piastra tasti II	Key-board II	Plat.de commutation	
3512 355 000	DR 35-38 HD 1131 R				AL
3512 363 000	DR 39 CQY85N				AF
3512 465 000	DR 39 CQV10-3				AD
	DR 40 CQY87N/B				AF
	Kopfhörerplatte III (23)	Piastra cuffia III	Headphone board III	Plat. prise casque III	
3554 078 000	Würfelbuchse	boccola a dado	earphone socket	Prise cube	AK
81690 035 00	Netztrafo (UP 01)	Trasform. di alimen.	Power Transformer	Transform. secteur	BW

Weitere Teile siehe T 51 S 83 · Per altri particolari di ricambio vedi T 51 S 83 · Other spare parts look T 51 S 83 · Pour les autres pièces voire T 51 S 83

SABA — **FF 199** — **1**

No.	Bezeichnung	Descrizione	Description	Designation	
81810 100 80	Versandkarton	scatola	Shipping carton	Carton d'emballage	BD
81810 100 82	Oberpolster	cuscino superiore	Upper padding	Rembourrage sup.	AT
81810 100 83	Unterpolster	cuscino inferiore	Lower padding	Rembourrage inf.	AT
81810 191 00	Gehäuse nußbaumfarben	Mobile legno noce	Cabinet walnut	Boîtier noyer	
81810 015 00	Frontrahmen nußbaumfarben	frontale legno noce	Front frame walnut	Cadre avant noyer	BY
3630 023 000	Lautsprecher	altoparlante	Speaker	Haut-parleur	BH
81810 000 40	Rückwand	schienale	Rear panel	Paroie arrière	BO
3842 003 001	Entmagnetisierungsspule	bobina di smagn.	Degaussing coil	Bobine de démagn.	BF
	Bedienteil	unità di comando	Operation section	Unité de commande	
81810 035 00	Riegel L oben	chia vistello S	Locking bar L	Verrou G	
81810 000 62	Riegel L mitte	chia vistello S	Locking bar L	Verrou G	
81810 038 00	Riegel L unten	chia vistello S	Locking bar L	Verrou G	AH
81810 319 00	Bedienteilträger	supp.per unità com.	control pan. mount	Support	AM
81810 036 00	Riegel R oben	chia vistello D	Locking bar R	Verrou D	
81810 000 66	Riegel R mitte	chia vistello D	Locking bar R	Verrou D	
81810 026 00	Klappe nußbaumfarben	sportello legno noce	Flap walnut	Volet noyer	
81420 300 71	Kontaktmatte	piastra conduttiva	contact mat	Tapis de contact	AP
81810 039 00	Riegel R unten	chia vistello D	Locking bar R	Verrou D	AH
81810 300 80	Schalter	Interruttore	Switch	Interr.	AI
81810 300 46	Tastknopf	tasto	Pushbutton	Bouton-poussoir	AA
3554 078 000	Würfelbuchse	boccola a dado	earphone socket	Prise cube	AK
81990 000 01	Netzschalter	Interruttore rete	Power switch	Interr. secteur	AK
81810 328 00	Halter	Supporto	holder	Support	
81810 300 45	Tastknopf	tasto	Pushbutton	Bouton-poussoir	AA
3551 001 000	Netzkabel	Cavo rete	Power cable	Cable secteur	AP
	Tastenplatte II (11)	Piastra tasti II	Key-board II	Plat.de commutation	
3516 013 000	DR 35-38 HD 1131 R				AL
3512 355 000	DR 39 CQY 85 N				AT
3512 363 000	DR 39 CQV 10-3				AD
3512 465 000	DR 40 CQY 87 N/B				AF
	Kopfhörerplatte III (23)	Piastra cuffia III	Headphone board II	Plat. prise casque	
3554 078 000	Würfelbuchse	boccola a dado	earphone socket	Prise cube	AK
81690 035 00	Netztrafo (UP 01)	Trasform. di alimen.	Power Transformer	Transform. secteur	BW
	Videotext-Platte (7)	Piastra Teletext	Videotext board	Platine Videotext	
	Modulhalter	Supporto modulo	Module mount	Support de module	
81911 000 61					AG
3512 315 000	DV 74 ZPD 6,8				AH
3531 317 000	IV 01 SAA 5030 (MOS)				BK
3531 320 000	IV 02 SAA 5041 (MOS)				CB
3531 318 000	IV 03 SAA 5020 (MOS)				BH
3531 319 000	IV 04 SAA 5051 (MOS)				BT
3531 321 000	IV 05 SN 74LS83A				AL
3531 322 000	IV 06,07 SN 74LS161A				AL
3531 323 000	IV 08,09 TMS 2114-45 (MOS)				AW
3390 045 000	LV 01 10µH				AC
3627 034 000	LV 02 6,93 MHz				AF
3387 006 000	PV 72 1 K				AC
3991 048 000	QV 01 6 MHz				AO
⚠ 3355 092 000	RV 30 6,8/0,35 W				AC
3528 535 000	TV 65 BD 244				AL

Weitere Teile siehe T 51 S 83 · Per altri particolari di ricambio vedi T 51 S 83 · Other spare parts look T 51 S 83 · Pour les autres pièces voire T 51 S 83

SABA — **FF 202** — **1**

No.	Bezeichnung	Descrizione	Description	Designation	
81810 100 80	Versandkarton	scatola	Shipping carton	Carton d'emballage	BD
81880 100 82	Oberpolster	cuscino superiore	Upper padding	Rembourrage sup.	AT
81880 100 83	Unterpolster	cuscino inferiore	Lower padding	Rembourrage inf.	AT
81880 191 00	Gehäuse mit Frontrahmen	Mobile	Cabinet	Boîtier	
	TV-Lautsprecher-Box	TV-diffus.acustico	TV-speaker unit	TV-haut-parleur	
79083 005 00	Lautsprecher HT	altoparl.toni alti	Speaker tweeter	Haut-parleur tweeter	BN
3630 027 000	Lautsprecher TT	altoparl.toni bassi	Speaker boomer	Haut-parleur boomer	
82993 000 01	Abdeckung	Copertura	Cover	Couvercle	AI
81810 000 40	Rückwand	schienale	Rear panel	Paroie arrière	BO

Ersatzteilliste · Lista ricambi · List of spare parts · Liste de pièces détachées

Diese Liste enthält nur SABA-spezifische Ersatz-Teile.
Questa lista contiene solamente particolari di ricambio.

This list contents only special SABA spare parts.
Cette liste ne contient que les pièces spécifiques SABA.

SABA — **FF 202** — **2**

No.	Bezeichnung	Descrizione	Description	Designation	
3842 003 001	Entmagnetisierungsspule	bobina di smagn.	Degaussing coil	Bobine de démagn.	BF
	Bedienteil	unità di comando	Operation section	Unité de commande	
81880 021 00	Riegel L oben	chia vistello S	Locking bar L	Verrou G	AM
81880 000 62	Riegel L mitte	chia vistello S	Locking bar L	Verrou G	
81880 196 00	Riegel L unten	chia vistello S	Locking bar L	Verrou G	
81810 319 00	Bedienteilträger	supp.per unità com	control pan. mount	Support	AM
81880 022 00	Riegel R oben	chia vistello D	Locking bar R	Verrou D	AM
81880 000 61	Riegel R mitte	chia vistello D	Locking bar R	Verrou D	AK
81880 023 00	Klappe	sportello	Flap	Volet	
81420 300 71	Kontaktmatte	piastra conduttiva	contact mat	Tapis de contact	AP
81880 024 00	Riegel R unten	chia vistello D	Locking bar R	Verrou D	AL
81810 300 80	Schalter	Interruttore	Switch	Interr.	AI
81810 300 46	Tastknopf	tasto	Pushbutton	Bouton-poussoir	AA
3554 078 000	Würfelbuchse	boccola a dado	earphone socket	Prise cube	AK
81990 000 01	Netzschalter	Interruttore rete	Power switch	Interr. secteur	AK
81880 328 00	Halter	Supporto	holder	Support	AN
81810 300 45	Tastknopf	tasto	Pushbutton	Bouton-poussoir	AA
3551 001 000	Netzkabel	Cavo rete	Power cable	Cable secteur	AP
	Tastenplatte II (11)	Piastra tasti II	Key-board II	Plat.de commutation	
3516 013 000	DR 35-38 HD 1131 R				AL
3512 355 000	DR 39 CQY 85 N				AT
3512 363 000	DR 39 CQV 10-3				AD
3512 465 000	DR 40 CQY 87 N/B				AF
	Kopfhörerplatte III (23)	Piastra cuffia III	Headphone board III	Plat. prise casque	
3554 078 000	Würfelbuchse	boccola a dado	earphone socket	Prise cube	AK
	Scharfzeichner-Platte (27)	Piastra di incisuita	Crispener circ.board	Platine de nettete	
3391 029 000	LP 03,22 15µH				AC
3391 049 000	LP 56 100µH				AF
3387 006 000	PP 21 1 K				AC
3355 518 100	RP 56 4,7/0,3 W				AC

Weitere Teile siehe T 51 S 83 · Per altri particolari di ricambio vedi T 51 S 83 ·
Other spare parts look T 51 S 83 · Pour les autres pièces voire T 51 S 83

SABA — **FF 203** — **1**

No.	Bezeichnung	Descrizione	Description	Designation	
81810 100 80	Versandkarton	scatola	Shipping carton	Carton d'emballage	BD
81810 100 82	Oberpolster	cuscino superiore	Upper padding	Rembourrage sup.	AT
81810 100 83	Unterpolster	cuscino inferiore	Lower padding	Rembourrage inf.	AT
81810 191 00	Gehäuse nußbaumfarben	Mobile legno noce	Cabinet walnut	Boîtier noyer	
81810 192 00	braun	marrone	brown	Brun	
81810 015 00	Frontrahmen nußbaumfarben	frontale legno noce	Front frame walnut	Cadre avant noyer	BY
81810 021 00	braun metallic	marrone,metallic	metallic, brown	Brun/métallisé	CA
3630 023 000	Lautsprecher	altoparlante	Speaker	Haut-parleur	BH
81810 000 40	Rückwand	schienale	Rear panel	Paroie arrière	BO
3842 003 001	Entmagnetisierungsspule	bobina di smagn.	Degaussing coil	Bobine de démagn.	BF
	Bedienteil	unità di comando	Operation section	Unité de commande	
81810 037 00	Riegel L oben	chia vistello S	Locking bar L	Verrou G	
81810 000 61	Riegel L mitte	chia vistello S	Locking bar L	Verrou G	
81810 038 00	Riegel L unten	chia vistello S	Locking bar L	Verrou G	AH
81810 319 00	Bedienteilträger	supp.per unità com	control pan. mount	Support	
81810 036 00	Riegel R oben	chia vistello D	Locking bar R	Verrou D	
81810 000 61	Riegel R mitte	chia vistello D	Locking bar R	Verrou D	
81810 026 00	Klappe nußbaumfarben	sportello legno noce	Flap walnut	Volet noyer	
81810 027 00	Klappe braun metallic	sportello mar. met.	Flap met. brown	Volet brun mét.	
81420 300 71	Kontaktmatte	piastra conduttiva	contact mat	Tapis de contact	AP
82666 039 00	Riegel R unten	chia vistello D	Locking bar R	Verrou D	AA
3554 077 000	Würfelbuchse	boccola a dado	earphone socket	Prise cube	AL
81990 000 01	Netzschalter	Interruttore rete	Power switch	Interr. secteur	AK
81810 328 00	Halter	Supporto	holder	Support	AO
81810 300 45	Tastknopf	tasto	Pushbutton	Bouton-poussoir	AA
3551 001 000	Netzkabel	Cavo rete	Power cable	Cable secteur	AP
	Tastenplatte II (11)	Piastra tasti II	Key-board II	Plat.de commutation	
3516 013 000	DR 35-38 HD 1131 R				AL
3512 355 000	DR 39 CQY 85 N				AT
3512 363 000	DR 39 CQV 10-3				AD
3512 465 000	DR 40 CQY 87 N/B				AF

SABA — **FF 203** — **2**

	No.	Bezeichnung	Descrizione	Description	Designation	
		Kopfhörerplatte IV (23)	Piastra cuffia	Headphone board	Plat. prise casque	
	3554 077 000	Würfelbuchse	boccola a dado	earphone socket	Prise cube	AL
	82666 300 47	Abdeckung	Copertura	Cover	Couvercle	
A	82906 409 00	Sound-bloc (20)	Unità suono	Sound-bloc	Platine son	CD/BF
	3554 049 000	Diodenbuchse	Boccola audio	Diode socket	Prise	AG
	81420 000 51	Halter	Supporto	holder	Support	AB
	3231 311 000	CS 20,30,40,43 1 nF/M/50V MELF				AA
	3231 333 000	CS 21,22,49,50 22nF/+-30/16V MELF				AA
	3512 606 000	DS 62 ZPD 6,2 2%				AE
	3531 315 000	IS 02 TBA 120 UB				AM
	3531 333 000	IS 04,07 MC 14052 BCP (MOS				AL
	3531 331 000	IS 05 MC 1458 CP 1				AH
	3531 284 000	IS 06 MC 3303 P				AM
	3531 332 000	IS 08 TA 7630 P				AS
	3627 031 009	LS 11 5,62 MHz				AE
	3615 524 000	QS 12 5,5 MHz				AK
⚠	3355 089 000	RS 03 33/0,3 W				AB
⚠	3336 553 000	RS 08 120/0,7 W				AA
	3344 048 000	RS 11 6,8K/0,16W MELF				AA
	3344 035 000	RS 12,13 560/0,16 W MELF				AA
	3344 046 000	RS 14,23,24,55,56 4,7K/0,16W MELF				AA
	3344 050 000	RS 19,20,22, 10K/0,16 W MELF				AA
		83-87,96,98				
	3344 059 000	RS 33,36 56K/0,16W MELF				AA
	3344 065 000	RS 35 180K/0,16W MELF				AA
⚠	3355 517 100	RS 37 33/0,3 W				AC
	3344 020 000	RS 38,39 33/0,16 W MELF				AA
	3344 054 000	RS 40 22K/0,16W MELF				AA
	3344 035 000	RS 50 560/0,16W MELF				AA
	3344 036 000	RS 52 680/0,16W MELF				AA
	3344 031 000	RS 53 270/0,16W MELF				AA
	3344 037 000	RS 54 820/0,16W MELF				AA
	3344 042 000	RS 59 2,2K/0,16W MELF				AA
	3344 053 000	RS 61 18K/0,16W MELF				AA
	3344 062 000	RS 62,79,81 100K/0,16W MELF				AA
	3344 058 000	RS 64,88,89 47K/0,16W MELF				AA
	3344 047 000	RS 65 5,6K/0,16W MELF				AA
	3344 056 000	RS 66 33K/0,16W MELF				AA
⚠	3336 559 000	RS 69 100/1 W				AA
	3344 026 000	RS 77,78,82,99 100/0,16W MELF				AA
	3344 010 000	RS 80 4,7/0,16W MELF				AA
	3344 061 000	RS 93 82K/0,16W MELF				AA
	3344 038 000	RS 94 1K/0,16W MELF				AA
	3344 041 000	RS 95 1,8K/0,16W MELF				AA
	81690 035 00	Netztrafo (UP 01)	Trasform. di alimen.	Power Transformer	Transform. secteur	BW

Weitere Teile siehe T 51 S 83 · Per altri particolari di ricambio vedi T 51 S 83 ·
Other spare parts look T 51 S 83 · Pour les autres pièces voire T 51 S 83

SABA — **FF 204** — **1**

No.	Bezeichnung	Descrizione	Description	Designation	
80030 100 80	Versandkarton	scatola	Shipping carton	Carton d'emballage	BB
81720 100 82	Oberpolster	cuscino superiore	Upper padding	Rembourrage sup.	AS
81720 100 83	Unterpolster	cuscino inferiore	Lower padding	Rembourrage inf.	AZ
81720 083 00	Gehäuse nußbaumfarben	Mobile legno noce	Cabinet walnut	Boîtier noyer	CI
81720 084 00	braun	marrone	brown	Brun	CI
81770 015 00	Frontrahmen nußbaumfarben	frontale legno noce	Front frame walnut	Cadre avant noyer	CE
81770 021 00	braun metallic	marrone, metallic	metallic brown	Brun/métallisé	CH
81720 000 64	Riegel 2	chia vistello 2	Locking bar 2	Verrou 2	AE
81720 000 63	Riegel 1	chia vistello 1	Locking bar 1	Verrou 1	AE
	FS-Lautsprecher-Box	TV-diffus.acustico	TV-speaker unit	TV-haut-parleur	
79953 056 00	Lautsprecher HT	altoparl.toni alti	Speaker tweeter	Haut-parleur tweeter	BR
79082 006 00	Lautsprecher TT	altoparl.toni bassi	Speaker boomer	Haut-parleur boomer	BL
81770 000 55	Abdeckung	Copertura	Cover	Couvercle	AU
79953 060 00	Dichtung	Guarnizione	Gasket	Joint pour	AK
81830 062 00	Weiche	Filtro	Filter compl.	Circ.Imprimé Filtre	BA
81720 000 40	Rückwand	schienale	Rear panel	Paroie arrière	BU
3842 003 001	Entmagnetisierungsspule	bobina di smagn.	Degaussing coil	Bobine de démagn.	BF

Ersatzteilliste · Lista ricambi · List of spare parts · Liste de pièces détachées

Diese Liste enthält nur SABA-spezifische Ersatz-Teile.
Questa lista contiene solamente particolari di ricambio.

This list contents only special SABA spare parts.
Cette liste ne contient que les pièces spécifiques SABA.

SABA				FF 204	2
No.	Bezeichnung	Descrizione	Description	Designation	
	Bedienteil L	unità di comando S	Operating section L	Unitè de commande G	
81830 331 00	Bedienteilträger L	supp.per un.com. S	control pan.mount L	Support G	AP
81100 300 49	Fenster 1	Finestrella	Window	Fenêtre	AG
81720 343 00	Fenster	Finestrella	Window	Fenêtre	AH
80030 037 00	Riegel 2	chia vistello 2	Locking bar 2	Verrou 2	AH
	Bedienteil R	unità di comando D	Operating section R	Unitè de commande D	
81830 330 00	Bedienteilträger R	supp.per unita com.	control pan.mount R	Support D	AN
81100 300 49	Fenster 1	Finestrella	Window	Fenêtre	AG
81830 300 71	Kontaktmatte	piastra conduttiva	contact mat	Tapis de contact	AP
81830 350 00	Klappe	sportello	Flap	Volet	AK
3554 077 000	Würfelbuchse	boccola a dado	earphone socket	Prise cube	AL
81830 340 00	Abdeckung	Copertura	Cover	Couvercle	AI
78070 325 00	Netzschalter	Interruttore rete	Power switch	Interr. secteur	AM
78070 300 85	Schutzkappe	cappuccio di protez	Protective cover	Capuchon protect.	AC
81830 342 00	Tastknopf	tasto	Pushbutton	Bouton-poussoir	AA
81100 330 00	Fenster	Fenestrella	Window	Fenêtre	AH
80030 036 00	Riegel 1	chia vistello 1	Locking bar 1	Verrou 1	AH
3551 001 000	Netzkabel	Cavo rete	Power cable	Cable secteur	AP
	Tastenplatte II (11)	Piastra tasti II	Key-board II	Plat.de commutation	
3516 013 000	DR 35-38 HD 1131 R				
3512 355 000	DR 39 CQY 85 N				AL
3512 363 000	DR 39 CQY 10-3				AF
3512 465 000	DR 40 CQY 87 N/B				AD
					AF
	Kopfhörerplatte IV (23)	Piastra cuffia	Headphone board	Plat. prise casque	
3554 077 000	Würfelbuchse	boccola a dado	earphone socket	Prise cube	AL
82666 300 47	Abdeckung	Copertura	Cover	Couvercle	
81420 418 00	TV Stereo-Decoder (20)	TV-Decoder-Stereo	TV-stereo-decoder	Décodeur-stéréo TV	CP/CA
3554 049 000	Diodenbuchse	Boccola audio	Diode socket	Prise	AG
81420 000 51	Halter	Supporto	holder	Support	AB
3231 333 000	CD 06,07,25,28, 22nF/+-30/16V	MELF			AA
	29,31,39,41,CS03,49,50,60				
3231 031 000	CD 21 56/J/50V MELF				AA
3231 311 000	CD22,38,42,43 1nF/M/50V MELF				AA
	CS 37				
3231 084 000	CS 34,35 33/J/50V MELF				AA
3512 606 000	DS 62 ZPD 6,2				AD
3531 308 000	ID 01 TDA 2795				AX
3531 344 000	ID 26,35 U828B				AL
3531 345 000	ID 51 TDA 2941				BD
3531 331 000	IS 03 MC1458CP1/SFC2458DC				AH
3531 333 000	IS 04,07 MC14052CP(MOS)				AL
3531 284 000	IS 06 MC 3303P				AM
3531 332 000	IS 08 TA7630 P				AS
3623 009 000	LD 16 54,687kHz				
3627 031 009	LD 24,35 5,62 MHz				AF
3387 004 063	PD 12,16 100				AE
3387 010 000	PD 51 22 K				AD
3615 523 000	QD 28 5,742 MHz				AD
3615 524 000	QD 41 5,5 MHz				AK
3344 048 000	RD 02,26,35 6,8K/0,16W MELF				AK
3344 062 000	RD 03,14 100K/0,16W MELF				AA
	RS 07,40,62, 67,68,72,73,				AA
	75,76,79,81				
⚠ 3355 517 100	RD 04 33/0,3W				AC
3338 066 000	RD 08 562K/1%/0,18W				AA
3344 060 000	RD 11 68K/0,16W MELF				AA
3344 044 000	RD 13 3,3K/0,16W MELF				AA
3344 027 000	RD 16 120/0,16W MELF				AA
3338 065 000	RD 17 221K/1%/0,18W				AA
3344 054 000	RD18 22K/0,16W MELF				AA
3344 035 000	RD 27,28,41,42 560/0,16W MELF				AA
⚠ 3355 520 100	RD 32 47/0,3W				AB
⚠ 3355 517 100	RD 33,RS 10 33/0,3W				AC
3344 039 000	RD 36 1,2K/0,16W MELF				AA
3344 047 000	RD 51,RS 65 5,6K/0,16W MELF				AA
3344 033 000	RD 57,58 390/0,16W MELF				AA
3344 020 000	RS 04,05 33/0,16W MELF				AA
3344 059 000	RS 06 56K/0,16W MELF				AA
3344 050 000	RS19-22,25,33,38, 10K/0,16W MELF				AA
	44,46,83-87,96-98				
3344 046 000	RS23,24,55,56 4,7k/0,16W MELF				AA
3344 058 000	RS34,48,64,88,89 47K/0,16W MELF				AA
3344 061 000	RS35,93 82K/0,16W MELF				AA
3344 052 000	RS 42 15K/0,16W MELF				AA
3344 036 000	RS 52 680/0,16W MELF				AA
3344 031 000	RS53 270/0,16W MELF				AA
3344 027 000	RS 54 820/0,16W MELF				AA
3344 032 000	RS 59 2,2K/0,16W MELF				AA
3344 053 000	RS 61 18K/0,16W MELF				AA
3344 056 000	RS 66 33K/0,16W MELF				AA
⚠ 3336 559 000	RS 69 100/1 W				AA
3344 066 000	RS 70,74 220K/0,16W MELF				AA
3344 026 000	RS77,78,82,99 100/0,16W MELF				AA
3344 010 000	RS 80 4,7/0,16 W MELF				AA
3344 038 000	RS 94 1K/0,16W MELF				AA
3344 041 000	RS 95 1,8K/0,16W MELF				AA

SABA				FF 204	3
No.	Bezeichnung	Descrizione	Description	Designation	
A 82420 464 00	Stereo Power amp. (25)	Amp. stereo	Stereo amp.	Amp. puiss.stereo	BS/BH
3231 037 000	CP 02,32 100/J/50V MELF				AA
3231 029 000	CP 04,34 47/J/50V MELF				AA
3231 311 000	CP 07, 37 1nF/M/50V MELF				AA
3511 034 000	DP 28 ZPD 39				AB
3531 362 000	IP 04 MC 4558 ACP1				AK
3528 485 000	TP 31,81 BDX53A/BDX33A				AO
3528 486 000	TP 32,82 BDX 54A/BDX 34A				AK
3344 062 000	RP01,03,05,21,35 100K/0,16W MELF				AA
3344 066 000	RP02,13,32,43 220K/0,16W MELF				AA
3344 041 000	RP04,24,28,34 1,8K/0,16W MELF				AA
3344 051 000	RP06,07,09,36, 12K/0,16W MELF				AA
	37,39				
3344 052 000	RP 08,38 15K/0,16W MELF				AA
⚠ 3342 813 100	RP10,11,41 10/0,18W				AA
3344 044 000	RP 14 3,3K/0,16W MELF				AA
3344 050 000	RP 22 10K/0,16W MELF				AA
3344 057 000	RP 23,27 39K/0,16W MELF				AA
	Scharfzeichner-Platte (27)	Piastra di incisuita	Crispener circ.board	Plat. de nettete	
3391 029 000	LP 03,22 15µH				AC
3391 049 000	LP 56 100µH				AF
3387 006 000	PP 21 1 K				AC
⚠ 3355 518 100	RP 56 4,7/0,3W				AC
81830 035 00	Netztrafo (UP 01)	Trasform.di alimen.	Power Transformer	Transform.secteur	BZ
	Netzteilplatte (6)	Piastra rete	Power-supply-board	Platine alim.sect.	
3166 002 000	CP 42 0,1µF/20/275V				AH
3263 214 000	CP 49 3300/63 V				AR
3512 515 000	DP 42 B40 C 1500 X				AH
3512 520 000	DP 43 B 125 C 1500 CX				AH
3512 524 000	DP 46 KBPC 602				AP
3921 063 112	RP 41 PTC				AL
⚠ 3340 477 021	RP 42 10M/0,7W				AB
⚠ 3355 077 200	RP 43 0,47/0,4W				AD

Weitere Teile siehe T 51 S 83 · Per altri particolari di ricambio vedi T 51 S 83 · Other spare parts look T 51 S 83 · Pour les autres pièces voire T 51 S 83

SABA				FF 206	1
No.	Bezeichnung	Descrizione	Description	Designation	
81810 100 80	Versandkarton	scatola	Shipping carton	Carton d'emballage	BD
81810 100 82	Oberpolster	cuscino superiore	Upper padding	Rembourrage sup.	AT
81810 100 83	Unterpolster	cuscino inferiore	Lower padding	Rembourrage inf.	AT
81810 191 00	Gehäuse nußbaumfarben	Mobile legno noce	Cabinet walnut	Boîtier noyer	
81810 192 00	braun	marrone	brown	Brun	
82630 020 00	Frontrahmen metallic	frontale metallic	Front frame met.	Cadre avant met.	
82630 021 00	kupfer	rame	copper	Cuivre	CF
3630 023 000	Lautsprecher	altoparlante	Speaker	Haut-Parleur	BH
81810 000 40	Rückwand	schienale	Rear panel	Paroie arrière	BO
3842 003 001	Entmagnetisierungsspule	bobina di smagn.	Degaussing coil	Bobine de démagn.	BF
	Bedienteil	unità di comando	Operation section	Unitè de commande	
81820 035 00	Riegel L oben	chia vistello S	Locking bar L	Verrou G	
81820 000 62	Riegel L mitte	chia vistello S	Locking bar L	Verrou G	
82630 038 00	Riegel L unten	chia vistello S	Locking bar L	Verrou G	AI
81810 319 00	Bedienteilträger	supp.per unità com	control pan. mount	Support	AM
81820 036 00	Riegel R oben	chia vistello D	Locking bar R	Verrou D	AI
81820 000 66	Riegel R mitte	chia vistello D	Locking bar R	Verrou D	
82630 040 00	Klappe	sportello	Flap	Volet	
81420 300 71	Kontaktmatte	piastra conduttiva	contact mat	Tapis de contact	AP
82630 039 00	Riegel R unten	chia vistello D	Locking bar R	Verrou D	AH
81810 300 80	Schalter	Interruttore	Switch	Interr.	AI
81810 300 46	Tastknopf	tasto	Pushbutton	Bouton-poussoir	AA
3554 078 000	Würfelbuchse	boccola a dado	earphone socket	Prise cube	AK
81990 000 01	Netzschalter	Interruttore rete	Power switch	Interr. secteur	AK
81820 328 00	Halter	Supporto	holder	Support	AN
81810 300 45	Tastknopf	tasto	Pushbutton	Bouton-poussoir	AA
3551 001 000	Netzkabel	Cavo rete	Power cable	Cable secteur	AP

Ersatzteilliste · Lista ricambi · List of spare parts · Liste de pièces détachées

Diese Liste enthält nur SABA-spezifische Ersatz-Teile.
Questa lista contiene solamente particolari di ricambio.

This list contents only special SABA spare parts.
Cette liste ne contient que les pièces spécifiques SABA.

SABA				FF 206	2
No.	Bezeichnung	Descrizione	Description	Designation	
	Tastenplatte II (11)	Piastra tasti II	Key-board II	Plat.de commutation	
3516 013 000	DR 35-38 HD 1131 R				AL
3512 355 000	DR 39 CQY 85 N				AT
3512 363 000	DR 39 CQV 10-3				AD
3512 465 000	DR 40 CQY 87 N/B				AF
3554 078 000	Kopfhörerplatte III (23) Würfelbuchse	Piastra cuffia III boccola a dado	Headphone board III earphone socket	Plat. prise casque III Prise cube	AK

Weitere Teile siehe T 51 S 83 · Per altri particolari di ricambio vedi T 51 S 83 · Other spare parts look T 51 S 83 · Pour les autres pièces voire T 51 S 83

SABA				FF 207	1
No.	Bezeichnung	Descrizione	Description	Designation	
81560 100 80	Versandkarton	scatola	Shipping carton	Carton d'emballage	BA
81560 100 82	Oberpolster	cuscino superiore	Upper padding	Rembourrage sup.	AP
81560 100 83	Unterpolster	cuscino inferiore	Lower padding	Rembourrage inf.	AP
81560 191 00	Gehäuse nußbaumfarben	Mobile legno noce	Cabinet walnut	Boîtier noyer	
81560 192 00	braun	marrone	brown	Brun	
81560 015 00	Frontrahmen nußbaumfarben	frontale legno noce	Front frame walnut	Cadre avant noyer	CI
81560 021 00	braun metallic	marrone, metallic	metallic, brown	Brun/métallisé	CI
3630 028 000	Lautsprecher	altoparlante	Speaker	Haut-parleur	BL
81560 000 40	Rückwand	schienale	Rear panel	Paroie arrière	BL
3842 003 002	Entmagnetisierungsspule	bobina di smagn.	Degaussing coil	Bobine de démagn.	BB
	Bedienteil	unità di comando	Operation section	Unitè de commande	
81560 035 00	Riegel L oben	chia vistello S	Locking bar L	Verrou G	
81560 000 62	Riegel L mitte	chia vistello S	Locking bar L	Verrou G	
81560 038 00	Riegel L unten	chia vistello S	Locking bar L	Verrou G	AL
81810 319 00	Bedienteilträger	Supp.per unità com	control pan.mount	Support	AM
81560 036 00	Riegel R oben	chia vistello D	Locking bar R	Verrou D	AM
81560 000 66	Riegel R mitte	chia vistello D	Locking bar R	Verrou D	
81560 026 00	Klappe nußbaumfarben	sportello legno noce	Flap walnut	Volet noyer	
81560 027 00	Klappe braun metallic	sportello marr. met	Flap met. brown	Volet brun mèt.	
81420 300 71	Kontaktmatte	piastra conduttiva	contact mat	Tapis de contact	AP
82446 039 00	Riegel R unten	chia vistello D	Locking bar R	Verrou D	AL
3554 077 000	Würfelbuchse	boccola a dado	earphone socket	Prise cube	AL
81990 000 01	Netzschalter	Interruttore rete	Power switch	Interr. secteur	AK
81560 328 00	Halter	supporto	holder	Support	AN
81810 300 45	Tastknopf	tasto	Pushbutton	Bouton-poussoir	AA
3551 001 000	Netzkabel	Cavo rete	Power cable	Cable secteur	AP
	Tastenplatte II (11)	Piastra tasti II	Key-board II	Plat.de commutation	
3516 013 000	DR 35-38 HD 1131 R				AL
3512 355 000	DR 39 CQY85N				AF
3512 363 000	DR 39 CQV10-3				AD
3512 465 000	DR 40 CQY87N/B				AF
	Kopfhörerplatte IV (23)	Piastra cuffia	Headphone board	Plat. prise casque	
3554 077 000	Würfelbuchse	boccola a dado	earphone socket	Prise cube	AL
82666 300 47	Abdeckung	Copertura	Cover	Couvercle	
A 82906 409 00	Sound-bloc (20)	Unità suono	Sound-bloc	Platine son	CD/BR
3554 049 000	Diodenbuchse	Boccola audio	Diode socket	Prise	AG
81420 000 51	Halter	Supporto	holder	Support	AB
3231 311 000	CS 20,30,40,43 1nF/M/50V MELF				AA
3231 333 000	CS 21,22,49,50 22nF/+-30/0,16W MELF				AA
3512 606 000	DS 62 ZPD 6,2 2%				AD
3531 315 000	IS 02 TBA 120 UB				AM
3531 333 000	IS 04,07 MC 14052 BCP (MOS				AL
3531 331 000	IS 05 MC 1458 CP 1				AH
3531 284 000	IS 06 MC 3303 P				AM
3531 332 000	IS 08 TA 7630 P				AS
3627 031 009	LS 11 5,62 MHz				AE
3615 524 000	QS 12 5,5 MHz				AK
⚠ 3355 089 000	RS 03 33/0,3 W				AB
⚠ 3336 553 000	RS 08 120/0,7 W				AA
3344 048 000	RS 11 6,8K/0,16W MELF				AA
3344 035 000	RS 12,13 560/0,16W MELF				AA
3344 046 000	RS 14,23,24,55,56 4,7K/0,16W MELF				AA
3344 050 000	RS 19,20,22, 10K/0,16W MELF 83-87,96,98				AA

SABA				FF 207	2
No.	Bezeichnung	Descrizione	Description	Designation	
3344 059 000	RS 33,36 56K/0,16W MELF				AA
3344 065 000	RS 35 180K/0,16W MELF				AA
⚠ 3355 517 100	RS 37 33/0,3 W				AC
3344 020 000	RS 38,39 33/0,16W MELF				AA
3344 054 000	RS 40 22K/0,16W MELF				AA
3344 035 000	RS 50 560/0,16W MELF				AA
3344 036 000	RS 52 680/0,16W MELF				AA
3344 031 000	RS 53 270/0,16W MELF				AA
3344 037 000	RS 54 820/0,16W MELF				AA
3344 042 000	RS 59 2,2K/0,16W MELF				AA
3344 053 000	RS 61 18K/0,16W MELF				AA
3344 062 000	RS 62,79,81 100K/0,16W MELF				AA
3344 058 000	RS 64,88,89 47K/0,16W MELF				AA
3344 047 000	RS 65 5,6K/0,16W MELF				AA
3344 056 000	RS 66 33K/0,16W MELF				AA
⚠ 3336 559 000	RS 69 100/1 W				AA
3344 026 000	RS 77,78,82,99 100/0,16W MELF				AA
3344 010 000	RS 80 4,7/0,16W MELF				AA
3344 061 000	RS 93 82K/0,16W MELF				AA
3344 038 000	RS 94 1K/0,16W MELF				AA
3344 041 000	RS 95 1,8K/0,16W MELF				AA

Weitere Teile siehe T 51 S 83 · Per altri particolari di ricambio vedi T 51 S 83 · Other spare parts look T 51 S 83 · Pour les autres pièces voire T 51 S 83

SABA				FF 208	1
No.	Bezeichnung	Descrizione	Description	Designation	
81810 100 80	Versandkarton	scatola	Shipping carton	Carton d'emballage	BD
81810 100 82	Oberpolster	cuscino superiore	Upper padding	Rembourrage sup.	AT
81810 100 83	Unterpolster	cuscino inferiore	Lower padding	Rembourrage inf.	AT
81810 191 00	Gehäuse nußbaumfarben	Mobile legno noce	Cabinet walnut	Boîtier noyer	
81810 192 00	braun	marrone	brown	Brun	
81810 015 00	Frontrahmen nußbaumfarben	frontale legno noce	Front frame walnut	Cadre avant noyer	BY
81810 021 00	braun metallic	marrone, metallic	metallic, brown	Brun/métallisé	CA
3630 023 000	Lautsprecher	altoparlante	Speaker	Haut-parleur	BH
81810 000 40	Rückwand	schienale	Rear panel	Paroie arrière	BO
3842 003 001	Entmagnetisierungsspule	bobina di smagn.	Degaussing coil	Bobine de démagn.	BF
	Bedienteil	unità di comando	Operation section	Unitè de commande	
81810 037 00	Riegel L oben	chia vistello S	Locking bar L	Verrou G	
81810 000 61	Riegel L mitte	chia vistello S	Locking bar L	Verrou G	
81810 038 00	Riegel L unten	chia vistello S	Locking bar L	Verrou G	AH
81810 319 00	Bedienteilträger	Supp.per unità com	control pan. mount	Support	AM
81810 036 00	Riegel R oben	chia vistello D	Locking bar R	Verrou D	
81810 000 61	Riegel R mitte	chia vistello D	Locking bar R	Verrou D	
81810 026 00	Klappe nußbaumfarben	sportello legno noce	Flap walnut	Volet noyer	
81810 027 00	Klappe braun metallic	sportello mar. met.	Flap met. brown	Volet brun mèt.	
81420 300 71	Kontaktmatte	piastra conduttiva	contact mat	Tapis de contact	AP
81810 039 00	Riegel R unten	chia vistello D	Locking bar	Verrou D	AH
81810 300 80	Schalter	Interruttore	Switch	Interr.	AI
81810 300 46	Tastknopf	tasto	Pushbutton	Bouton-poussoir	AA
3554 078 000	Würfelbuchse	boccola a dado	earphone socket	Prise cube	AK
81990 000 01	Netzschalter	Interruttore rete	Power switch	Interr. secteur	AK
81810 328 00	Halter	Supporto	holder	Support	AO
81810 300 45	Tastknopf	tasto	Pushbutton	Bouton-poussoir	AA
3551 001 000	Netzkabel	Cavo rete	Power cable	Cable secteur	AP
	Tastenplatte II (11)	Piastra tasti II	Key-board II	Plat.de commutation	
3516 013 000	DR 35-38 HD 1131 R				
3512 355 000	DR 39 CQY 85 N				AL
3512 363 000	DR 39 CQV 10-3				AT
3512 465 000	DR 40 CQY 87 N/B				AD
	Kopfhörerplatte (23)	Piastra cuffia	Headphone board	Plat. prise casque	
3554 078 000	Würfelbuchse	boccola a dado	earphone socket	Prise cube	AK
81690 035 00	Netztrafo (UP 01)	Trasform. di alimen.	Power Transformer	Transform. secteur	BW

Ersatzteilliste · Lista ricambi · List of spare parts · Liste de pièces détachées

Diese Liste enthält nur SABA-spezifische Ersatz-Teile.
Questa lista contiene solamente particolari di ricambio.

This list contents only special SABA spare parts.
Cette liste ne contient que les pièces spécifiques SABA.

SABA — **FF 208** — **2**

	No.	Bezeichnung	Descrizione	Description	Designation	
A	82917 000 00	Telecommander TC 360 S	Telecommander	Telecommander	Télécommande	BZ/BO
	81917 000 40	Gehäuseoberteil	Guscio sup.	Top housing section	Partie sup.du boîtier	AI
	82917 000 79	Abdeckung	Copertura	Cover	Couvercle	
	82999 000 05	Schieber	Commutatore	Pusher	Commutateur	AA
	82999 000 09	Feder	Molla	Spring	Ressort	AA
	82917 000 76	Kontaktmatte	Piastra conduttiva	contact mat	Tapis de contact	
	81917 000 41	Gehäuseunterteil	Guscio inf.	Bottom housing sec.	Partie inf.du boîtier	AK
	81917 000 42	Batteriedeckel	Coperchio pila	Battery lid	couvercle pile	AF
	3513 004 000	DB 01,02 LD 271				AH
		3-D-Platte (30)	Pisatra 3-D	3-D board	Platine 3-D	
⚠	3355 094 000	RD 01 150/0,3 W				AC
	3982 035 000	VD 08				AP
	82922 400 90	R/G Brille				

Weitere Teile siehe T 51 S 83 · Per altri particolari di ricambio vedi T 51 S 83 · Other spare parts look T 51 S 83 · Pour les autres pièces voire T 51 S 83

SABA — **FF 209** — **1**

No.	Bezeichnung	Descrizione	Description	Designation	
80030 100 80	Versandkarton	scatola	Shipping carton	Carton d'emballage	BB
81720 100 82	Oberpolster	cuscino superiore	Upper padding	Rembourrage sup.	AS
81720 100 83	Unterpolster	cuscino inferiore	Lower padding	Rembourrage inf.	AZ
81720 083 00	Gehäuse nußbaumfarben	Mobile legno noce	Cabinet walnut	Boîtier noyer	CI
81720 084 00	braun	marrone	brown	Brun	CI
81770 015 00	Frontrahmen nußbaumfarben	frontale legno noce	Front frame walnut	Cadre avant noyer	CE
81770 021 00	braun metallic	marrone, metallic	metallic brown	Brun/métallisé	CH
81720 000 64	Riegel 2	chia vistello 2	Locking bar 2	Verrou 2	AE
81720 000 63	Riegel 1	chia vistello 1	Locking bar 1	Verrou 1	AE
	TV-Lautsprecher-Box	TV-diffus.acustico	TV-speaker unit	TV-haut-parleur	
79953 056 00	Lautsprecher HT	altoparl.toni alti	Speaker tweeter	Haut-parleur tweeter	BR
79082 006 00	Lautsprecher TT	altoparl.toni bassi	Speaker boomer	Haut-parleur boomer	BL
81770 000 55	Abdeckung	Copertura	Cover	Couvercle	AU
79953 060 00	Dichtung	Guarnizione	Gasket	Joint pour	AK
81830 062 00	Weiche	Filtro	Filter compl.	Circ.Imprimé Filtre	BA
81720 000 40	Rückwand	schienale	Rear panel	Paroie arrière	BU
3842 003 001	Entmagnetisierungsspule	bobina di smagn.	Degaussing coil	Bobine de démagn.	BF
	Bedienteil L	unità di comando S	Operating section L	Unité de commande G	
82676 331 00	Bedienteilträger L	supp.per un.com. S	control pan.mount L	Support G	
81830 343 00	Fenster 1	Finestrella	Window	Fenêtre	
81720 343 00	Fenster tc	Finestrella	Window	Fenêtre	AH
80030 037 00	Riegel 2	chia vistello 2	Locking bar 2	Verrou 2	AH
	Bedienteil R	unità di comando D	Operating section R	Unité de commande D	
81830 330 00	Bedienteilträger R	supp.per unità com.	control pan.mount R	Support D	
81100 300 49	Fenster 1	Finestrella	Window	Fenêtre	AG
81830 300 71	Kontaktmatte	piastra conduttiva	contact mat	Tapis de contact	AP
81830 350 00	Klappe	sportello	Flap	Volet	AK
3554 077 000	Würfelbuchse	boccola a dado	earphone socket	Prise cube	AL
81830 340 00	Abdeckung	Copertura	Cover	Couvercle	AI
78070 325 00	Netzschalter	Interruttore rete	Power switch	Interr. secteur	AM
78070 300 85	Schutzkappe	cappuccio di protez.	Protective cover	Capuchon protect.	AC
81830 342 00	Tastknopf	tasto	Pushbutton	Bouton-poussoir	AA
81100 330 00	Fenster	Fenestrella	Window	Fenêtre	AH
80030 036 00	Riegel 1	chia vistello 1	Locking bar 1	Verrou 1	AH
3551 001 000	Netzkabel	Cavo rete	Power cable	Cable secteur	AP
	Tastenplatte II (11)	Piastra tasti II	Key-board II	Plat.de commutation	
3516 013 000	DR 35-38 HD 1131 R				AL
3512 355 000	DR 39 CQY 85 N				AF
3512 363 000	DR 39 CQY 10-3				AD
3512 465 000	DR 40 CQY 87 N/B				AF
	Kopfhörerplatte IV (23)	Piastra cuffia	Headphone board	Plat. prise casque	
3554 077 000	Würfelbuchse	boccola a dado	earphone socket	Prise cube	AL
82666 300 47	Abdeckung	Copertura	Cover	Couvercle	
A 82906 409 00	Sound-bloc (20)	Unità suono	Sound-bloc	Platine son	CD/BR
3554 049 000	Diodenbuchse	Boccola audio	Diode socket	Prise	AG
81420 000 51	Halter	Supporto	holder	Support	AB
3231 311 000	CS 20,30,40,43 1nF/M/50V MELF				AA
3231 333 000	CS 21,22,49,50 22nF/+-30/16V MELF				AA

SABA — **FF 209** — **2**

No.	Bezeichnung	Descrizione	Description	Designation	
3512 606 000	DS 62 ZPD 6,2 2%				AD
3531 315 000	IS 02 TBA 120 UB				AM
3531 333 000	IS 04,07 MC 14052 BCP (MOS)				AL
3531 331 000	IS 05 MC 1458 CP 1				AH
3531 284 000	IS 06 MC 3303 P				AM
3531 332 000	IS 08 TA 7630 P				AS
3627 031 009	LS 11 5,62 MHz				AE
3615 524 000	QS 12 5,5 MHz				AK
⚠ 3355 089 000	RS 03 33/0,3 W				AB
⚠ 3336 553 000	RS 08 120/0,7 W				AA
3344 048 000	RS 11 6,8K/0,16W MELF				AA
3344 035 000	RS 12,13 560/0,16W MELF				AA
3344 046 000	RS14,23,24,55,56 4,7K/0,16W MELF				AA
3344 050 000	RS 19,20,22, 10K/0,16W MELF 83-87,96,98				AA
3344 059 000	RS 33,36 56K/0,16W MELF				AA
3344 065 000	RS 35 180K/0,16W MELF				AA
⚠ 3355 517 100	RS 37 33/0,3 W				AC
3344 020 000	RS 38,39 33/0,16W MELF				AA
3344 054 000	RS 40 22K/0,16W MELF				AA
3344 035 000	RS 50 560/0,16W MELF				AA
3344 036 000	RS 52 680/0,16W MELF				AA
3344 031 000	RS 53 270/0,16W MELF				AA
3344 037 000	RS 54 820/0,16W MELF				AA
3344 042 000	RS 59 2,2K/0,16W MELF				AA
3344 053 000	RS 61 18K/0,16W MELF				AA
3344 062 000	RS 62,79,81 100K/0,16W MELF				AA
3344 058 000	RS 64,88,89 47K/0,16W MELF				AA
3344 047 000	RS 65 5,6K/0,16W MELF				AA
3344 056 000	RS 66 33K/0,16W MELF				AA
⚠ 3336 559 000	RS 69 100/1 W				AA
3344 026 000	RS 77,78,82,99 100/0,16W MELF				AA
3344 010 000	RS 80 4,7/0,16W MELF				AA
3344 061 000	RS 93 82K/0,16W MELF				AA
3344 038 000	RS 94 1K/0,16W MELF				AA
3344 041 000	RS 95 1,8K/0,16W MELF				AA
A 82420 464 00	Sound amplifier (25)	Amplificatore audio	Audio amplifier	Amplificateur	BS/BH
3231 037 000	CP 02,32 100/J/50V MELF				AA
3231 029 000	CP 04,34 47/J/50V MELF				AA
3231 311 000	CP 07, 37 1nF/M/50V MELF				AA
3511 034 000	DP 28 ZPD 39				AB
3531 362 000	IP 04 MC 4558 ACP1				AK
3528 485 000	TP 31,81 BDX53A/BDX33A				AO
3528 486 000	TP 32,82 BDX 54A/BDX 34A				AK
3344 062 000	RP01,03,05,21,35 100K/0,16W MELF				AA
3344 066 000	RP02,13,32,43 220K/0,16W MELF				AA
3344 041 000	RP04,24,28,34 1,8K/0,16W MELF				AA
3344 051 000	RP06,07,09,36, 12K/0,16W MELF 37,39				AA
3344 052 000	RP 08,38 15K/0,16W MELF				AA
⚠ 3342 813 100	RP10,11,41 10/0,18W				AA
3344 044 000	RP 14 3,3K/0,16W MELF				AA
3344 050 000	RP 22 10K/0,16W MELF				AA
3344 057 000	RP 23,27 39K/0,16W MELF				AA
	Scharfzeichner-Platte (27)				
3391 029 000	LP 03,22 15µH				AC
3391 049 000	LP 56 100µH				AF
3387 006 000	PP 21 1 K				AC
⚠ 3355 518 100	RP 56 4,7/0,3W				AC
81830 035 00	Netztrafo (UP 01)				BZ
	Netzteilplatte (6)	Piastra di incisuita	Crispener circ.board	Plat. de nettete	
3166 002 000	CP 42 0,1µF/20/275V				AH
3263 214 000	CP 49 3300/63 V				AR
3512 515 000	DP 42 B40 C 1500 X				AH
3512 520 000	DP 43 B 125 C 1500 CX				AH
3512 524 000	DP 46 KBPC 602				AP
3921 063 112	RP 41 PTC	Trasform.di alimen.	Power Transformer	Transform.secteur	AL
⚠ 3340 477 021	RP 42 10M/0,7W				AB
⚠ 3355 077 200	RP 43 0,47/0,4W	Piastra rete	Power-supply-board	Platine alim.sect.	AD

Weitere Teile siehe T 51 S 83 · Per altri particolari di ricambio vedi T 51 S 83 · Other spare parts look T 51 S 83 · Pour les autres pièces voire T 51 S 83

A= Austauschteil
R= Reparatur-Umtauschteil (kein Vorausersatz möglich)

⚠ Sicherheitsbauteil Bei Ersatz nur Originalteil verwenden
Änderungen vorbehalten!

⚠ Componente di sicurezza In caso di sostituzione usare componente originale
Con riserva di modifiche!

⚠ Safety part When repairing, use original parts only
Subject to modification without notice!

⚠ Pièce de sécurité N'utilisez que les pièces d'origines
Modifications réservées!

Ersatzteilliste · Lista ricambi · List of spare parts · Liste de pièces détachées

Diese Liste enthält nur SABA-spezifische Ersatz-Teile.
Questa lista contiene solamente particolari di ricambio.

This list contents only special SABA spare parts.
Cette liste ne contient que les pièces spécifiques SABA.

	SABA				FF 215	1
	No.	Bezeichnung	Descrizione	Description	Designation	
	81810 100 80	Versandkarton	scatola	Shipping carton	Carton d'emballage	BD
	81810 100 82	Oberpolster	cuscino superiore	Upper padding	Rembourrage sup.	AT
	81810 100 83	Unterpolster	cuscino inferiore	Lower padding	Rembourrage inf.	AT
	81810 191 00	Gehäuse nußbaumfarben	Mobile legno noce	Cabinet walnut	Boîtier noyer	
	81810 192 00	braun	marrone	brown	Brun	
	82680 015 00	Frontrahmen nußbaumfarben	frontale legno noce	Front frame walnut	Cadre avant noyer	
	82680 021 00	braun metallic	marrone, metallic	metallic, brown	Brun/métallisé	
	82680 035 00	Abdeckung	Copertura	Cover	Couvercle	
	3630 023 000	Lautsprecher	altoparlante	Speaker	Haut-parleur	BH
	81810 000 40	Rückwand	schienale	Rear panel	Paroie arrière	BO
	3842 003 001	Entmagnetisierungsspule	bobina di smagn.	Degaussing coil	Bobine de démagn.	BF
		Bedienteil	unitá di comando	Operation section	Unité de commande	
	81820 035 00	Riegel L oben	chia vistello S	Locking bar L	Verrou G	
	81820 000 62	Riegel L mitte	chia vistello S	Locking bar L	Verrou G	
	82680 038 00	Riegel L unten	chia vistello S	Locking bar L	Verrou G	
	81810 319 00	Bedienteilträger	Supp.per unita com.	control pan. mount	Support	AM
	81820 036 00	Riegel R oben	chia vistello D	Locking bar R	Verrou D	AI
	81820 000 66	Riegel R mitte	chia vistello D	Locking bar R	Verrou D	
	82680 033 00	Klappe	sportello	Flap	Volet	
	81420 300 71	Kontaktmatte	piastra conduttiva	contact mat	Tapis de contact	AP
	82630 039 00	Riegel R unten	chia vistello D	Locking bar	Verrou D	
	81810 300 80	Schalter	Interruttore	Switch	Interr.	AI
	81810 300 46	Tastknopf	tasto	Pushbutton	Bouton-poussoir	AA
	3554 078 000	Würfelbuchse	boccola a dado	earphone socket	Prise cube	AK
	81990 000 01	Netzschalter	Interruttore rete	Power switch	Interr. secteur	AK
	81820 328 00	Halter	Supporto	holder	Support	AN
	81810 300 45	Tastknopf	tasto	Pushbutton	Bouton-poussoir	AA
	3551 001 000	Netzkabel	Cavo rete	Power cable	Cable secteur	AP
		Tastenplatte II (11)	Piastra tasti II	Key-board II	Plat.de commutation	
	3516 013 000	DR 35-38 HD 1131 R				AL
	3512 483 000	DR 39 V 510 PB				AG
	3512 485 000	DR 40 V 513 PB				AG
A	81420 418 00	TV Stereo-Decoder (20)	TV-Decoder-Stereo	TV-stereo-decoder	Décodeur-stéréo TV	CP/CA
	3554 049 000	Diodenbuchse	Boccola audio	Diode socket	Prise	AG
	81420 000 51	Halter	Supporto	holder	Support	AB
	3231 333 000	CS 01,02,10,21 22nF/+-30/16V 22,49,50,60	MELF			AA
	3231 084 000	CS 34 33/j/50V MELF				AA
	3512 606 000	DS 62 ZPD 6,2				AA
	3531 308 000	ID 01 TDA 2795				AX
	3531 344 000	ID 26,35 U828B				AL
	3531 345 000	ID 51 TDA 2941				BD
	3231 331 000	CS 44 10nF/+-30/25V MELF				AA
	3531 333 000	IS 04,07 MC14052CP(MOS)				AL
	3531 284 000	IS 06 MC 3303 P				AM
	3531 332 000	IS 08 TA7630P				AS
	3623 009 000	LD 16 54,687kHz				AF
	3627 031 009	LS 04,11 5,62 MHz				AE
	3387 004 063	PD 12,16 100				AD
	3387 010 000	PD 51 22 K				AD
	3615 523 000	QD 28 5,742 MHz				AK
	3615 524 000	QD 41 5,5 MHz				AK
	3344 048 000	RD 02,26,35 6,8K/0,16W MELF				AA
	3344 062 000	RD 03,14 100K/0,16W MELF RS 07,40,62,67,68,72,73, 75,76,79,81				AA
	3359 517 100	RD 04 33/0,3 W				AC
	3338 066 000	RD 08 562K/1%/0,18W				AA
	3344 060 000	RD 11 68K/0,16W MELF				AA
	3344 044 000	RD 13 3,3K/0,16W MELF				AA
	3344 027 000	RD 16 120/0,16W MELF				AA
	3338 065 000	RD 17 221K/1%/0,18W				AA
	3344 054 000	RD 18 22K/0,16W MELF				AA
	3344 035 000	RD 27,28,41,42 560/0,16W MELF				AA
	3355 520 100	RD 32 47/0,3W				AA
	3355 517 100	RD 33,RS 10 33/0,3W				AB
	3344 039 000	RD 36 1,2K/0,16W MELF				AA
	3344 047 000	RD 51, RS 65 5,6K/0,16W MELF				AA
	3344 033 000	RD 57,58 390/0,16W MELF				AA
	3344 020 000	RS 04,05 33/0,16W MELF				AA
	3344 059 000	RS 06 56K/0,16W MELF				AA
	3344 050 000	RS19-22,25,33,38, 10K/0,16W MELF 44,46,83-87,96-98				AA
	3344 046 000	RS23,24,55,56 4,7K/0,16W MELF				AA
	3344 058 000	RS34,48,64,88,89 47K/0,16W MELF				AA
	3344 061 000	RS 35,93 82K/0,16W MELF				AA
	3344 052 000	RS 42 15K/0,16W MELF				AA
	3344 036 000	RS 52 680/0,16W MELF				AA
	3344 031 000	RS 53 270/0,16W MELF				AA

	SABA				FF 215	2
	No.	Bezeichnung	Descrizione	Description	Designation	
	3344 037 000	RS 54 820/0,16W MELF				AA
	3344 042 000	RS 59 2,2K/0,16W MELF				AA
	3344 053 000	RS 61 18K/0,16W MELF				AA
	3344 056 000	RS 66 33K/0,16W MELF				AA
	3336 559 000	RS 69 100/1 W				AA
	3344 066 000	RS 70,74 220K/0,16W MELF				AA
	3344 026 000	RS 77,78,82,99 100/0,16W MELF				AA
	3344 010 000	RS 80 4,7/0,16W MELF				AA
	3344 038 000	RS 94 1K/0,16W MELF				AA
	3344 041 000	RS 95 1,8K/0,16W MELF				AA
	81690 035 00	Netztrafo (UP 01)	Trasform. di alimen.	Power Transformer	Transform. secteur	BW

Weitere Teile siehe T 51 S 83 · Per altri particolari di ricambio vedi T 51 S 83 ·
Other spare parts look T 51 S 83 · Pour les autres pièces voire T 51 S 83

A= Austauschteil
R= Reparatur-Umtauschteil (kein Vorausersatz möglich)

⚠ **Sicherheitsbauteil**	⚠ **Componente di sicurezza**	⚠ **Safety part**	⚠ **Pièce de sécurité**
Bei Ersatz nur Originalteil verwenden	**In caso di sostituzione usare componente originale**	**When repairing, use original parts only**	**N'utilisez que les pièces d'origines**
Änderungen vorbehalten!	Con riserva di modifiche!	Subject to modification without notice!	Modifications réservées!